総務部長
決裁印

物品購入要求書

調達要求番号 訓防 6

科目 防衛力基盤整備費
目 教育訓練費
細分 教育訓練用備品費（教訓・備品）

要求欄

平成 年 月 日

会計課				関係課	要求元			
課長	室長	補佐	係長	係	(室)	分任物品管理官	課長等	補佐	供用官	係

分類番号 中	小	細	品	品名	規格	単位	数量	単価	金額
45	05	01	008	滑車	仕様書のとおり	組	4		

明細説明

分類 防衛用品（防）　総額　納期 平成 年 月 日

物品整理区分 非消耗品　納入場所 防衛大学校

備考
課室名 訓練課舟艇係　要求者氏名 小笠原 勝敏　電話番号 内線 2600

調達欄

室長	補佐	係長	係

契約方式
一般 / 指名 / 随意
根拠法令 会計法第29の3第 項
予決令第 条第 項第 号

選定業者

契約条件

予定価格
総額　算出の基礎
円

調達説明日時 平成 年 月 日 時 分

入札日時 平成 年 月 日 時 分

仕　様　書			
		調達要求番号	訓防
品　　名	数量	備　　考	
滑　　車	4組		

1．総則

1．1　適用範囲

本仕様書は、防衛大学校においてカッター揚げ降ろしに使用する滑車について適用する。

1．2　引用文書

この仕様書に引用する次の文書は、この仕様書に規定する範囲内において、この仕様書の一部をなすものであり、見積書又は入札書の提出時における最新版とする。

a）規格

ＪＩＳ　Ｆ　３４２６　　船用鋼帯木製滑車

ＪＩＳ　Ｆ　３４１８（Ａ）　船用シーブ

2．製品に関する要求

2．1　構成

船用鋼帯木製滑車（Ｗ３Ａ　３２０　Ａ）、船用鋼帯木製滑車（Ｗ２ＢＳ　３２０　Ａ）各１個を１組とする。

2．2　材料（製造加工方法）

a）シェルについては、けやき材を使用する。

b）その他については、別図１及び２のとおり。

2．3　製造、形状及び寸法

別図１及び２のとおり。

2．4　外観、成分、性能、その他品質的事項

a）ＪＩＳ　Ｆ　３４２６及びＪＩＳ　Ｆ　３４１８（Ａ）を準用すること。

b）安全加重は、Ｗ３Ａ　３２０　Ａは４．２トン以上、Ｗ２ＢＳ　３２０　Ａは３．５トン以上とする。

3．品質保証

3．1　試験、検査に関する事項

a）検査は、契約担当官等が定める監督及び検査実施要領により実施するものとする。

b）荷重試験証明書一通を製品納入時に添付すること。

4．出荷条件

4．1　包装

商慣習による。

5．その他の事項

本仕様書に疑義が生じた場合は、契約担当官等と協議するものとする。

防衛省防衛大学校

別図1

GL 3940　船用鋼帯木製滑車

W3A 320 A

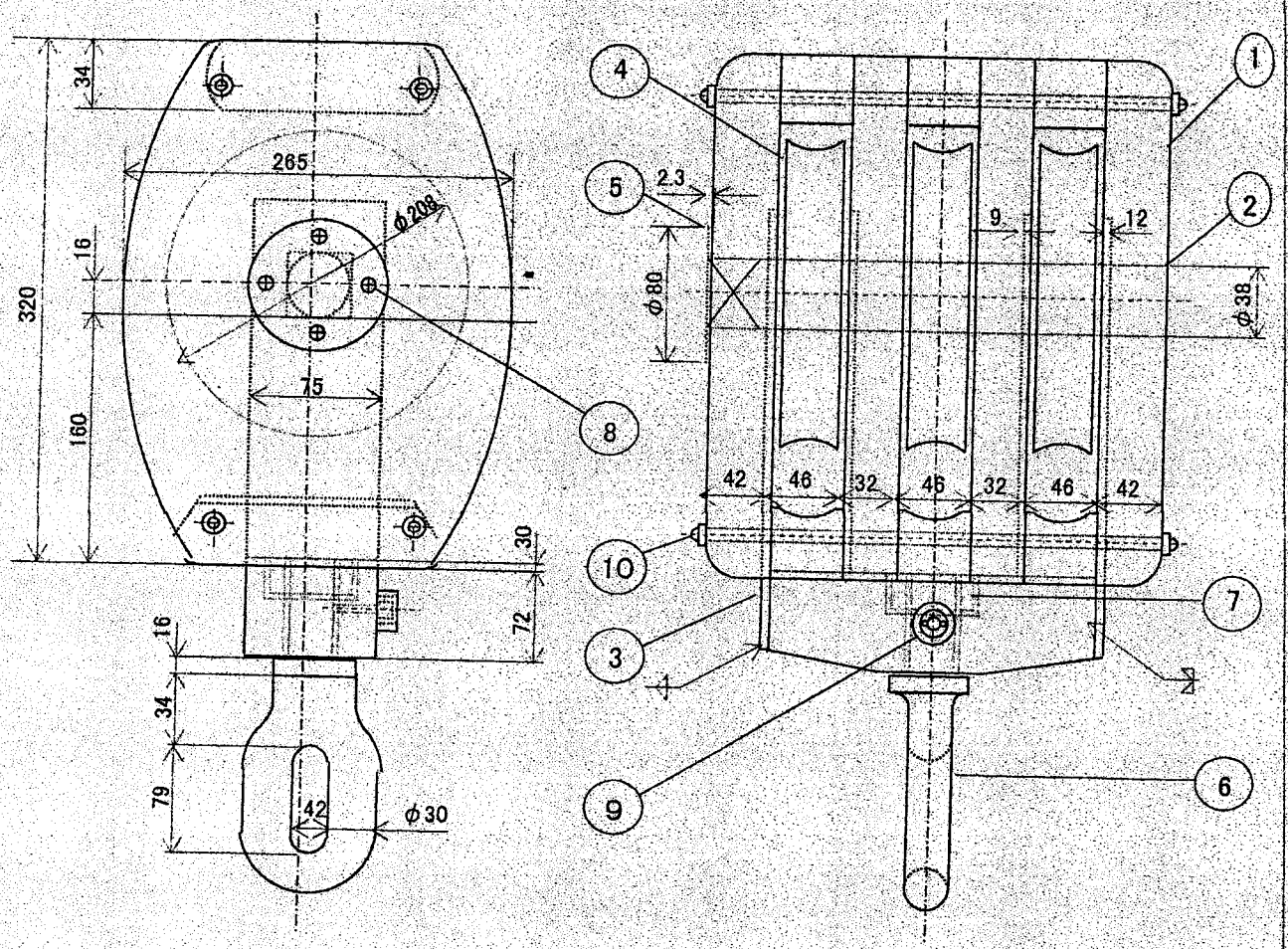

番号	名　称	材 料	
1	外　体	けやき	
2	中心ピン	SS 400	
3	鋼　帯	SS 400	溶接品
4	シーブ	FC 200	F 3418
5	当て金	鋼　板	
6	スイベル	S 25 C	鍛造品

番号	名　称	材 料	
7	ナット	SS 400	
8	さら木ねじ	ステンレス	
9	グリスニップル	黄　銅	
10	クレンチボルト	鋼　線	

平成21年9月　作成

別図２

GL 3940　船用鋼帯木製滑車

W2BS 320 A

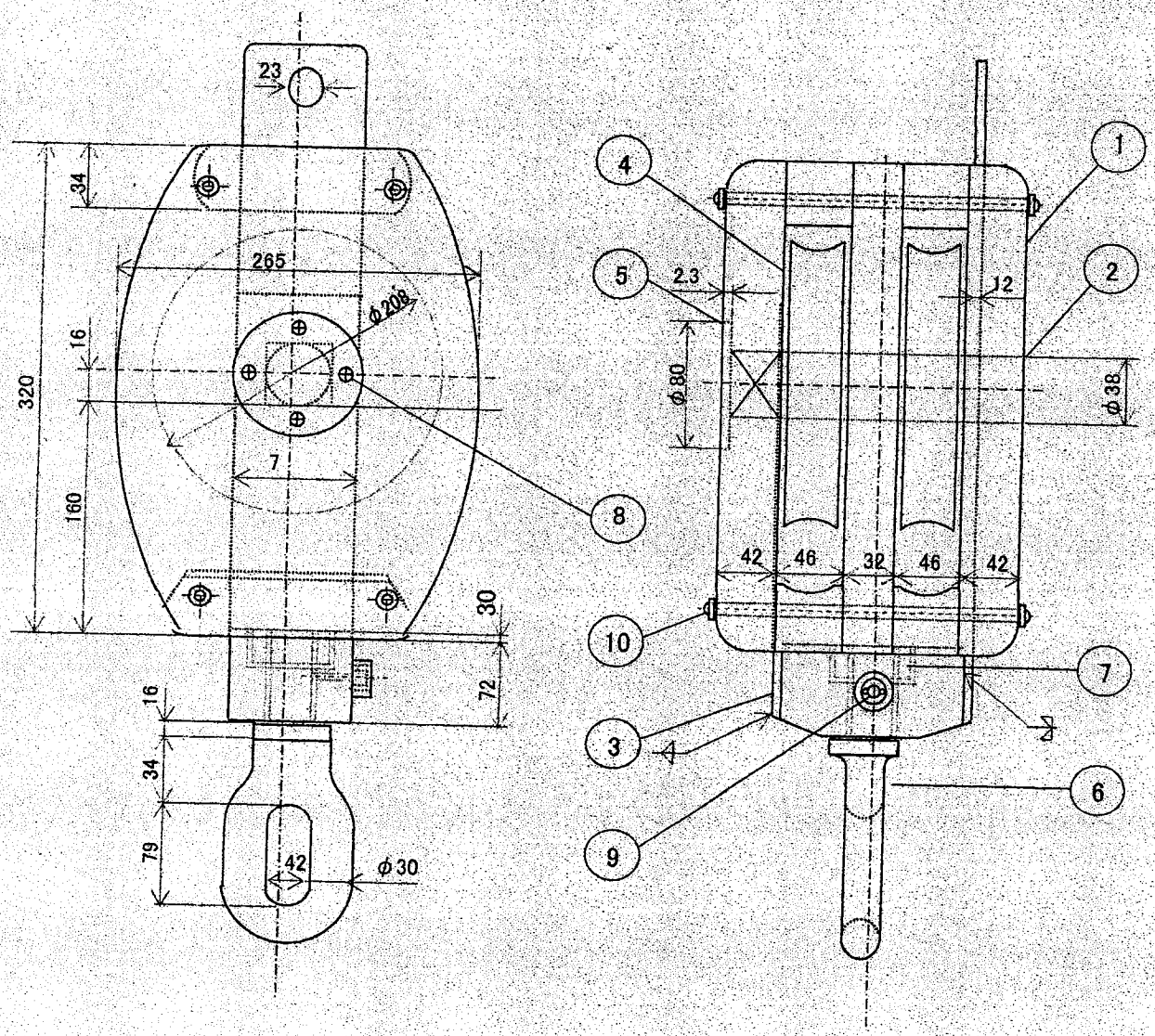

番号	名　称	材 料	
1	外　体	けやき	
2	中心ピン	SS 400	
3	鋼　帯	SS 400	溶接品
4	シ ー ブ	FC 200	F 3418
5	当 て 金	鋼　板	
6	スイベル	S 25 C	鍛造品

番号	名　称	材 料	
7	ナ ッ ト	SS 400	
8	さら木ねじ	ステンレス	
9	グリスニップル	黄　銅	
10	クレンチボルト	鋼　線	

平成21年9月　作成