防衛施設タイプ両開き門扉Ｈ１８００×Ｗ６０００（直忍付）

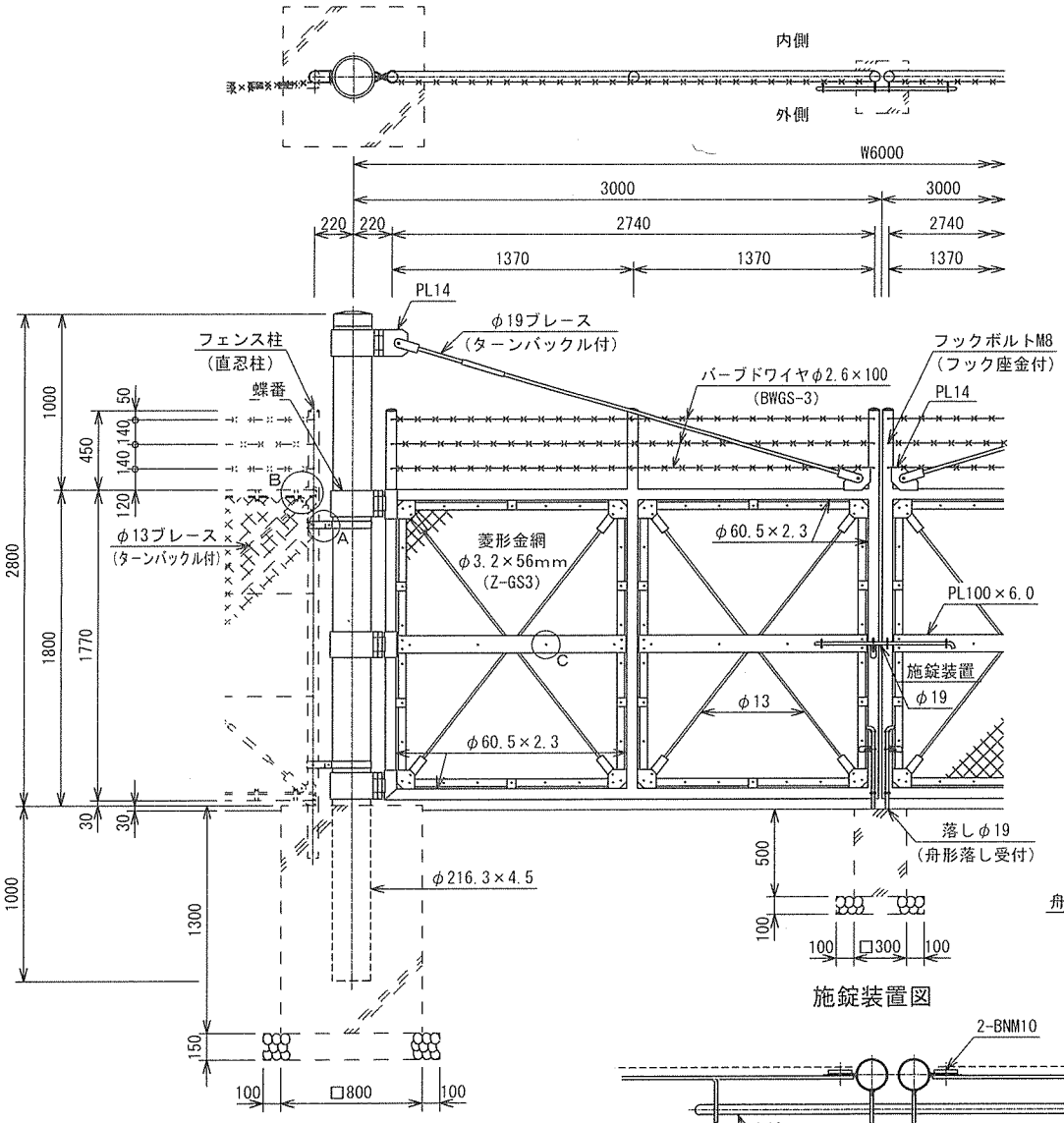

蝶番図

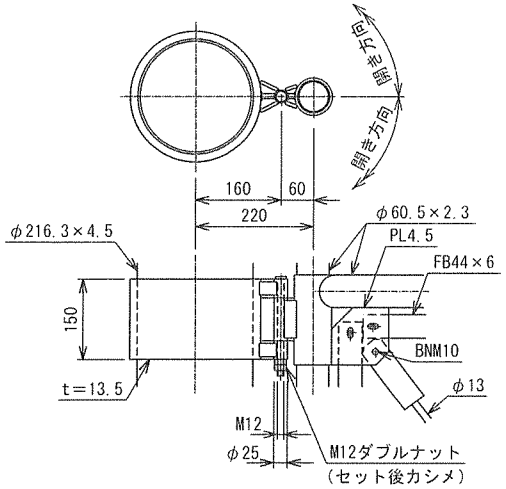

金網取付図

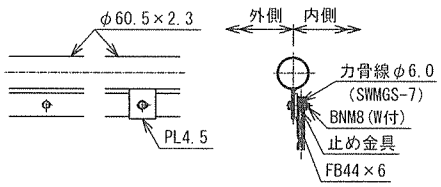

Ａ部取付図

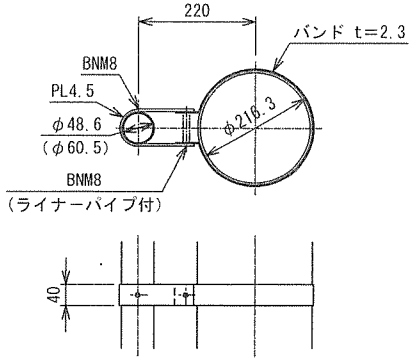

落し図

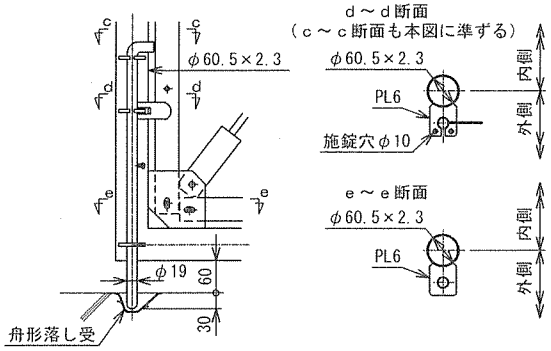

Ｂ部取付図

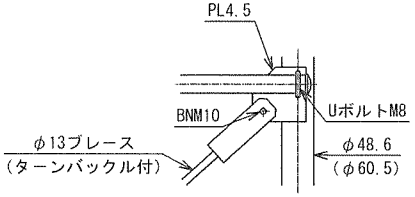

施錠装置図

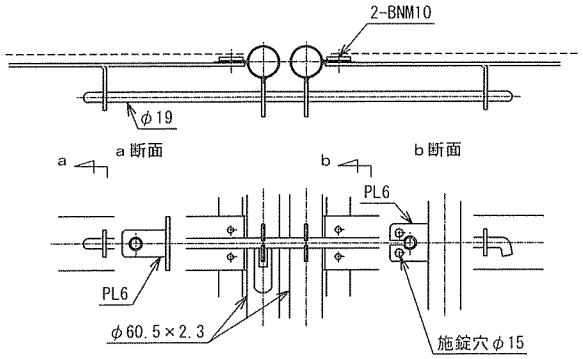

Ｃ部取付図

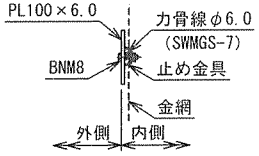

備考

1．外装は下記の如くとする。

- ・門　柱　・・・ＨＤＺＴ６３（ＨＤＺ４５相当）
- ・扉　枠　・・・ＨＤＺＴ５６（ＨＤＺ４０相当）
- ・その他の部品、部材 ボルト・ナット類　・・・ＨＤＺＴ４９（ＨＤＺ３５相当）
- ・金網、力骨線 バーブドワイヤ　・・・図示に依る