別図第１

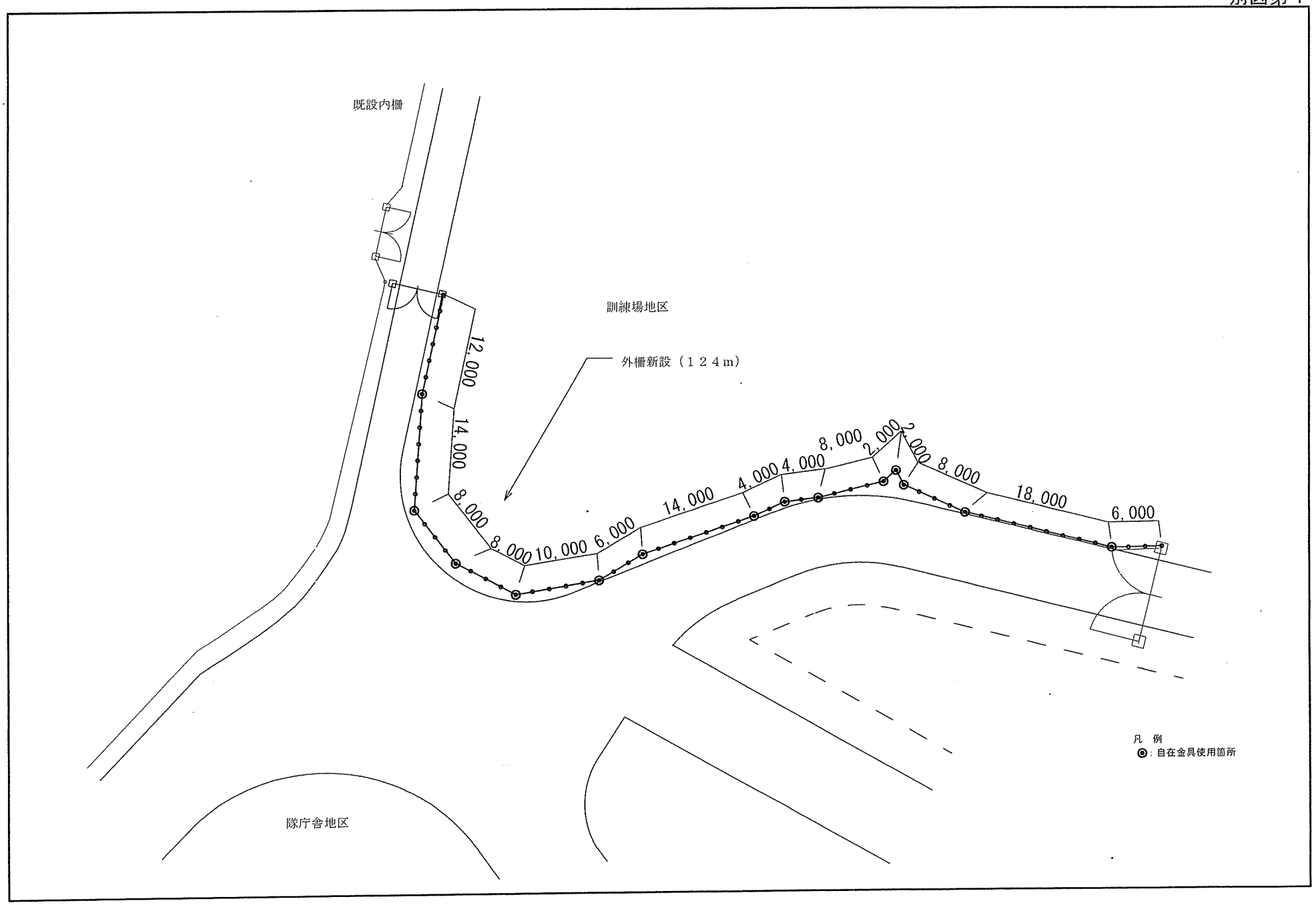
既設内柵
訓練場地区
外柵新設（１２４ｍ）
12,000
14,000
8,000
8,000
10,000
6,000
14,000
4,000
4,000
8,000
2,000
2,000
8,000
18,000
6,000
隊庁舎地区
凡　例
◉：自在金具使用箇所

防衛施設タイプフェンスＨ１８００ 曲忍付
［第１種地域用］

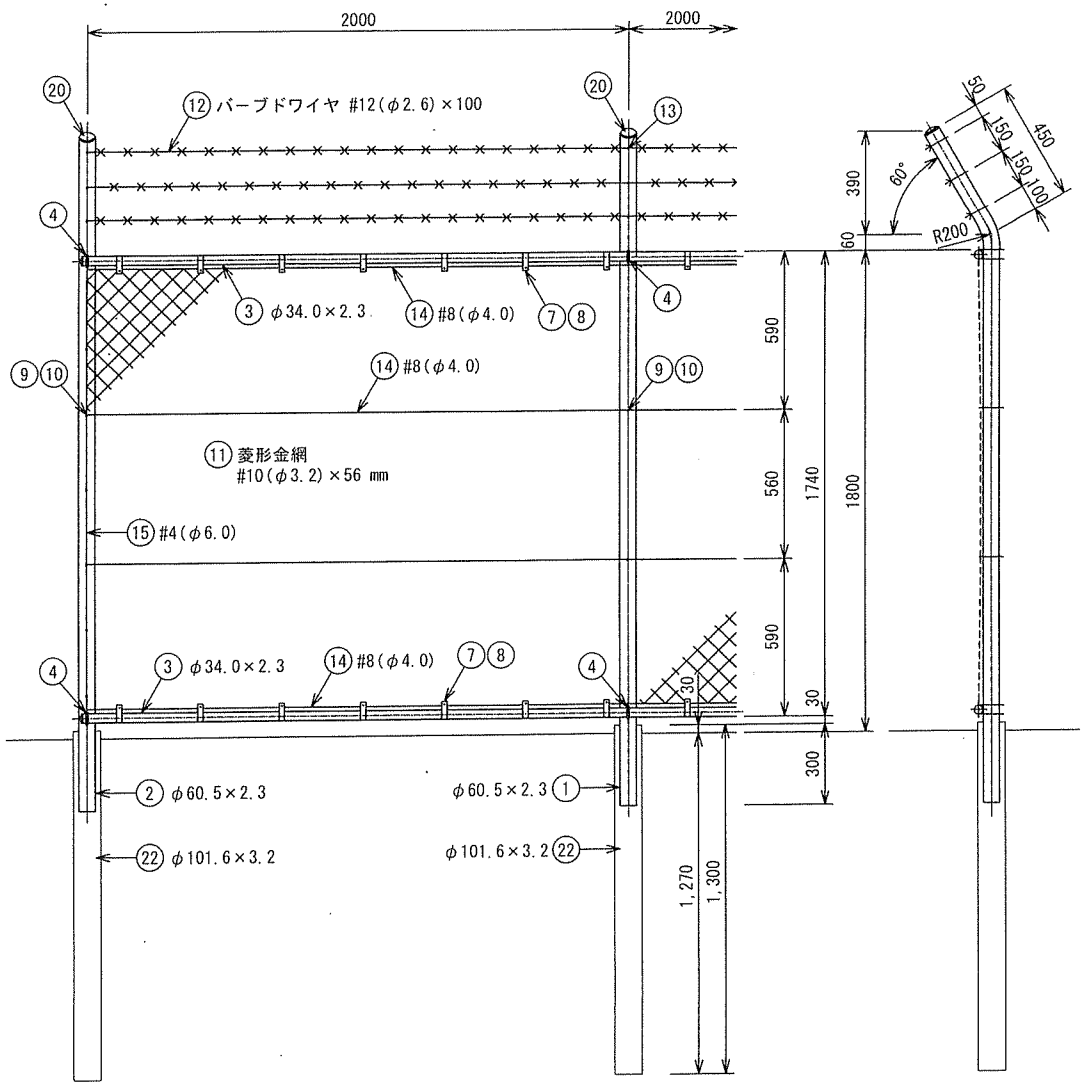

防衛施設タイプフェンスＨ１８００　曲忍付　材料表					
番号	名　称	規　格	材　質	外装 タイプＡ	備　考
1	中間主柱	φ60.5×2.3	STK400	HDZT63(HDZ45相当)	
2	端末主柱	〃	〃	〃	
3	胴縁	φ34.0×2.3　L=4,000	〃	HDZT56(HDZ40相当)	
4	胴縁取付Ｕボルト	M8	ボルト4.8、ナット5	HDZT49(HDZ35相当)	
7	金網取付バンド	t=2.3	SS400	〃	
8	同上止めボルト・ナット	M8×25	ボルト4.8、ナット5	〃	
9	金網止め金具	t=2.3	SS400	〃	
10	同上止めボルト・ナット	M8×80	ボルト4.8、ナット5	〃	
11	菱形金網	#10(φ3.2)×56 mm　亜鉛メッキ線	Z-GS7	ＪＩＳに準拠	
12	バーブドワイヤ	#12(φ2.6)×100	BWGS-7	ＪＩＳに依る	
13	フックボルト	M8	ボルト4.8、ナット5	HDZT49(HDZ35相当)	フック座金付
14	横力骨線	#8(φ4.0)	SWMGS-7	ＪＩＳに依る	
15	縦力骨線	#4(φ6.0)	〃	〃	
17	ボルト・ナット	M8×50	ボルト4.8、ナット5	HDZT49(HDZ35相当)	
20	主柱キャップ	t=2.3	SPHC	〃	
21	胴縁キャップ	〃	〃	〃	

防衛施設タイプフェンス用基礎　材料表					
番号	名　称	規　格	材　質	外装 タイプＡ	備　考
22	鋼管基礎	φ101.6×3.2×1,300	STK400	HDZT77(HDZ55相当)	

取付図

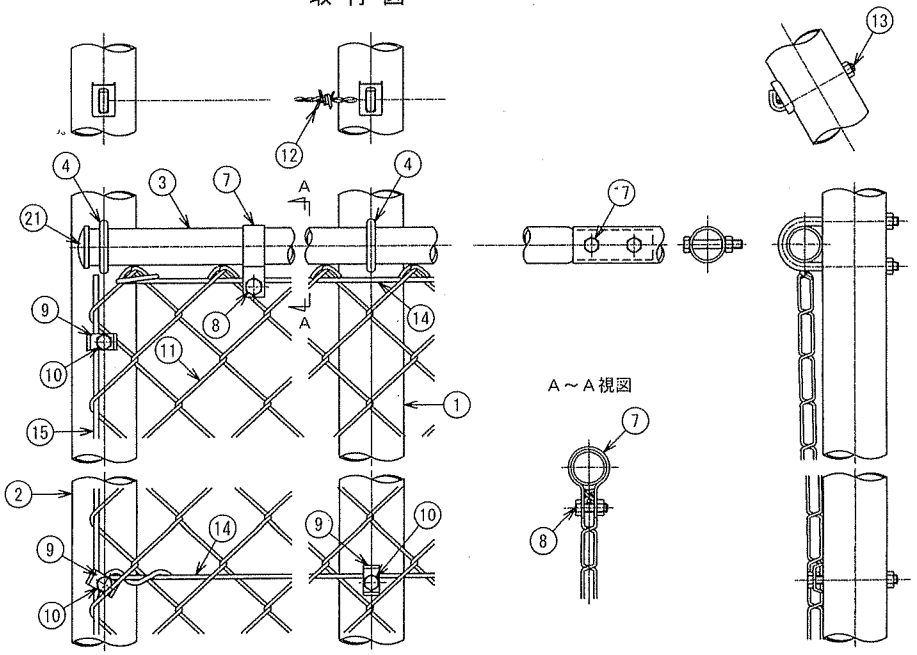

備考
1．胴縁嵌合位置は、スパン中央を避けてできるかぎり主柱付近とする。
2．端尺加工した胴縁φ３４．０（絞りなし）を接続するには胴縁継手を使用する。
3．鋼材類は溶融亜鉛メッキ仕上げとする。