令和８年８月６日

# 変　更　公　告

分任契約担当官
陸上自衛隊帯広駐屯地
第３７４会計隊長　渡邉　慎二

次のとおり一般競争入札を変更します。

１　件　名
公務員宿舎給湯設備補修工事

２　変更する内容
(1)　本工事の仕様書を、変更公告に添付の仕様書に変更する。
(2)　本工事の見積内訳（数量算定資料）を、変更公告に添付の見積内訳（数量算定資料）に変更する。

３　公告公示年月日
令和８年７月２８日

４　入札に関する事項の問合わせ先
陸上自衛隊帯広駐屯地　第３７４会計隊（担当：大久保）
ＴＥＬ　０１５５－４８－５１２１（内２８６０）

仕様書番号：業管第Ｇ３０５６　号

# 公務員宿舎給湯設備補修工事

帯広駐屯地業務隊管理科

| 厚生科長 | 厚生班長 |
|---|---|
| 飯嶋 | |

| | | | | | | |
|---|---|---|---|---|---|---|
| 名　称 | 公務員宿舎給湯設備補修工事 | | | | 図面番号 | 1／5 |
| 種　別 | 表　紙 | | | | 縮　尺 | － |
| 業務隊長 | 管理科長 | 営繕班長 | 企画係長 | 関　係　者 | 給排水係長 | 設　計 |
| 藤田 | | 片岡 | 吉 | 岩崎 青木 | 大原 | |
| 陸上自衛隊帯広駐屯地業務隊 | | | | 令和８年７月10日 | | |

# 特　記　仕　様　書

1　工事件名：　公務員宿舎給湯設備補修工事

2　工事場所：　北海道帯広市西15条南31丁目1-1　陸上自衛隊帯広駐屯地　東宿舎　1号棟

3　工事概要：既設バランス釜及び浴槽　撤去　14戸
新設給湯器及び浴槽　設置　14戸
配管等撤去及び新設工事　一式

4　特記事項

| 章 | 項目 | 特記事項 |
|---|---|---|
| Ⅰ 一般共通事項 | 1 総則 | 本工事は、本仕様書に基づき施工し、特記のない事項については国土交通省大臣官房庁営繕部監修の工事標準仕様書に基づき、入念に施工する。 |
| | 2 疑義及び軽微な変更 | 仕様書と図面との内容に相違がある場合や明示のない場合、又は疑義が生じた場合、又は現場の納まり状況等により軽微な変更の必要性が生じた場合には、監督官と協議し、その指示により施工する。但し、請負金額等の変更は行わない。 |
| | 3 材料 | (1)　本工事に使用する材料は、仕様書に規定する所要の品質及び性能を有するものとし、それ以外の材料を使用する場合は、仕様書に定める品質及び性能を有することを証明する資料を提出し監督官の承諾を受けるものとする。<br>(2)　共通仕様書に記載されていない特別な材料を使用する場合には、監督官の承諾を受け、その際の工法については材料製造所の指定する工法とする。<br>(3)　仕様書において商品名等が記載された材料は、当該商品又は同等品を使用するものとし、同等品を使用する場合には、監督官の承諾を受けるものとする。 |
| | 4 現場管理 | (1)　本工事には、現場代理人を常駐させ労務者の監督及び工事の調整を密にする。<br>(2)　工事現場は、常に諸材料、資器材その他の整理整頓及び清掃を行い、火災等の事故防止に万全を努める。<br>(3)　危険性のある場所には、危険標示等の処置を行う。<br>(4)　工事現場及び許可された場所以外への無断立ち入りは厳禁とする。<br>(5)　その他、官側の規則等に従う。<br>(6)　工事中に施設等に損害を与えた場合には、速やかに監督官に通報すると共に、請負業者の責任において復旧する。<br>(7)　受注者は建設業法に基づき、施工体制台帳及び施工体系図を作成し「建設業の許可書」及び契約書の写し（下請共）を工事現場に備えると共に監督官に提出する。なお、提出時期は工事着工前、体制変更時及び監督官の求める時期とする。 |
| | 5 工事書類 | 本工事に必要な書類の手続き等は、監督官の指示に従い遅滞なく行う。 |
| | 6 電気、水及びガス | (1)　本工事に必要な電気、水及びガスは請負業者の負担で準備する。<br>(2)　空室については、受注者の負担において、必要な契約を取り交すものとする。 |
| | 7 工事実績情報登録 | 請負金額が５００万円以上の工事については、工事実績情報サービス（コリンズ）への登録を行い、登録後に発行される書類の写しを監督官に提出する。 |
| | 8 工事写真 | 本工事の工事写真は、請負業者が以下要領により撮影（デジタルカメラ撮影可）し、工事アルバム等に整理のうえ監督官に提出する。 |

| 分類 | 規格 | 撮影箇所 | 提出部数 |
|---|---|---|---|
| 着工前 | ｶﾗｰﾌﾟﾘﾝﾄｻｰﾋﾞｽ版以上 | 監督官の指示による。 | 1　部 |
| 施工中 | | | 1　部 |
| 施工後 | | | 1　部 |

| 章 | 項目 | 特記事項 |
|---|---|---|
| Ⅰ 一般共通事項 | 9 後片付け | 本工事終了後、工事現場の後片付け及び清掃を行う。 |
| | 10 発生材 | (1)　金属類については調書と共に官側に引継ぎ、官側の指定する場所へ集積する。<br>(2)　その他の廃棄物については請負業者の責任において合法的に処分し、処分終了後は、産業廃棄物管理票（マニフェスト）の写しを提出する。 |
| Ⅱ 特記事項 | 1 実施日 | 受注者は速やかに工程表を作成し、官側と日程調整したうえで、実施日を決定する。 |
| | 2 使用材料 | 配管材料については下表による。 |

| 材料名 | 規格等 |
|---|---|
| 塩化ビニルライニング鋼管(白) | 屋内一般　20A |
| ボールバルブ | 20A　10k |
| フレキシブルチューブ | 20A×L300　(袋ナットメッキ) |
| 保温材(露出) | グラスウール　20mm　直管 |
| 保温材(露出) | グラスウール　20mm　エルボ・チーズ　20 |
| ステンレス鋼管 | 屋内一般　20A　SU |
| 追い焚き循環口 | Hatano　LX60W13 |
| ガス給湯器 | Rinnai RUF-V1615SAFFD(D) |
| 浴室リモコン | Rinnai BC-155V(A)-FL-H |
| 台所リモコン | Rinnai MC-155V(A)-FL-H |
| 給排気筒トップ | Rinnai FFT-10-200 |
| 配管用炭素鋼鋼管(白) | 屋内一般　20A |
| 合成樹脂被覆鋼管 | 屋内一般　20A |
| 中間コック | 20A |
| 金属フレキ管 | ML-300B |
| バランス釜排気筒塞ぎ | SUS板1.0t　内・外1枚ずつ |
| 保温材(露出) | RW25t+ALGC　125 |
| 洗面化粧台 | TOTO LDSAS060BAGKG1A |
| 一面鏡 | TOTO LMAS060A1GDC1G |
| 壁付サーモ混合水栓 | TOTO TBV03401Z1 |
| 壁付シングルレバー混合栓 | TOTO TKS05311Z |
| ポリバス2方全エプロン | TOTO P153R/L |
| 風呂蓋 | TOTO PCF1230R |
| 風呂蓋フック | TOTO TBV03401Z1 |
| 天井点検口 | 450×450 |

| | | |
|---|---|---|
| | 3　検査 | (1)　配管等は、施工完了後受注者において点検を実施し、異常のないことを確認する。<br>(2)　ガス器具及びガス配管は受注者において、ガス供給業者の検査を受け、異常のないことを確認する。<br>(3)　施工完了後、監督官との日程を協議し、検査官による完成検査を受検するものとする。 |

| 名称 | 公務員宿舎給湯設備補修工事 | 図面番号 | 2／5 |
|---|---|---|---|
| 種別 | 特記仕様書 | 縮尺 | ——— |
| 陸上自衛隊帯広駐屯地業務隊 | | 令和８年７月１０日 | |

## 案内図　S＝1：100,000

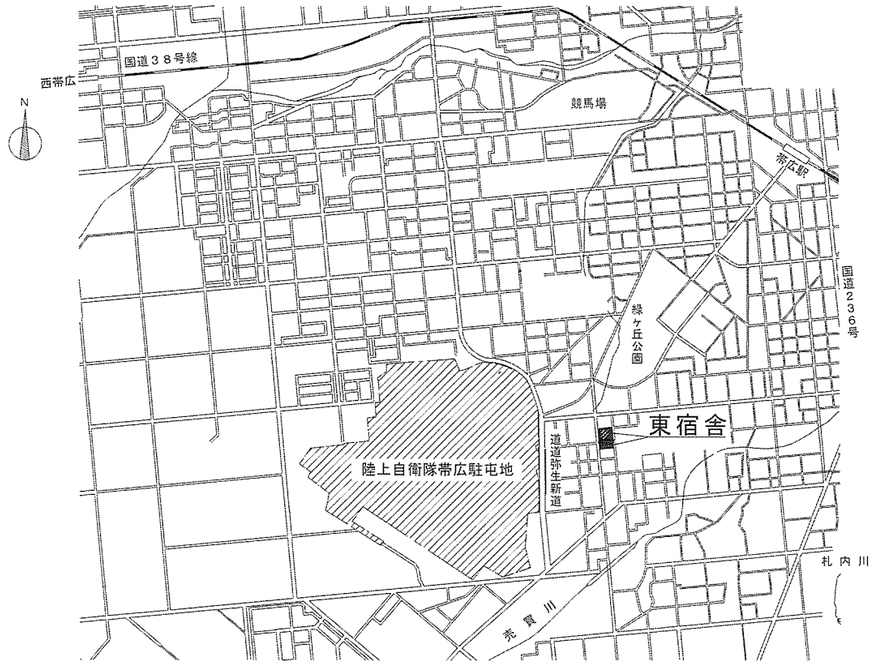


## 東宿舎配置図　S=1:2,000

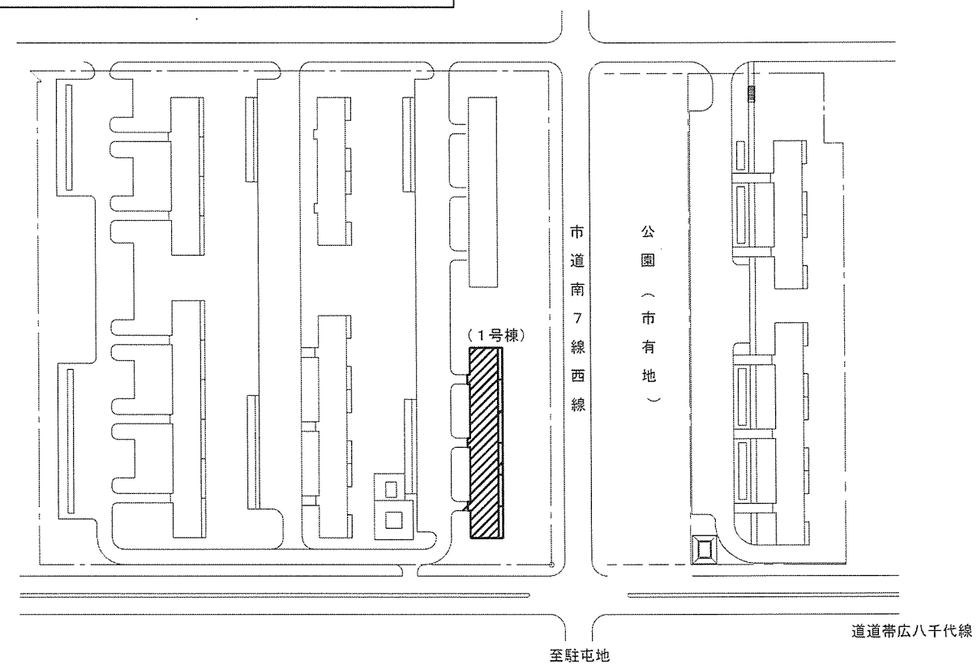


## 東宿舎　1号棟　標準平面図　S=NON

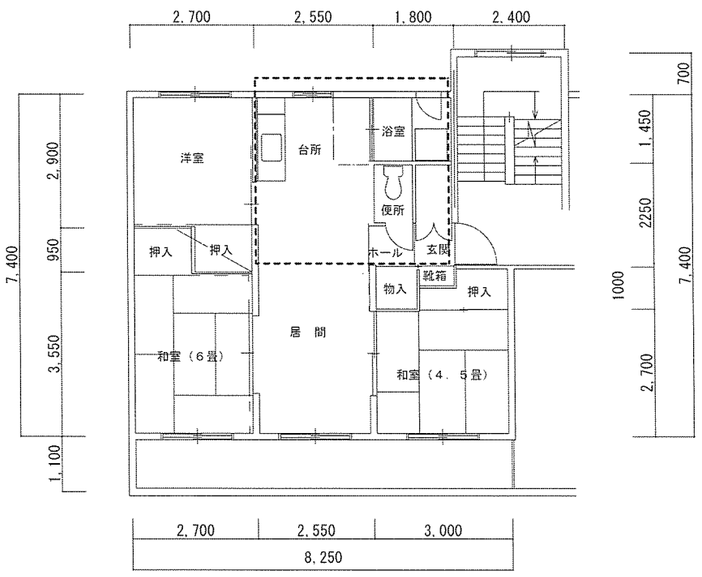


施工範囲（詳細図による）

## 東宿舎　1号棟　整備　配置図

| | 1 | 2 | 3 | 4 | 5 | 6 |
|---|---|---|---|---|---|---|
| 4F | 4-1 | 4-2 | 4-3 | 4-4 | 4-5 | 4-6 |
| 3F | 3-1 | 3-2 | 3-3 | 3-4 | 3-5 | 3-6 |
| 2F | 2-1 | 2-2 | 2-3 | 2-4 | 2-5 | 2-6 |
| 1F | 1-1 | 1-2 | 1-3 | 1-4 | 1-5 | 1-6 |

凡例

：空き部屋

：施工範囲

| | | | |
|---|---|---|---|
| 名　称 | 公務員宿舎給湯設備補修工事 | 図面番号 | ３／５ |
| 種　別 | 案内図・配置図 | 縮　尺 | 図示 |
| 陸上自衛隊帯広駐屯地業務隊 | | 令和９年７月10日 | |

## 各戸詳細図　補修前　S＝1：50

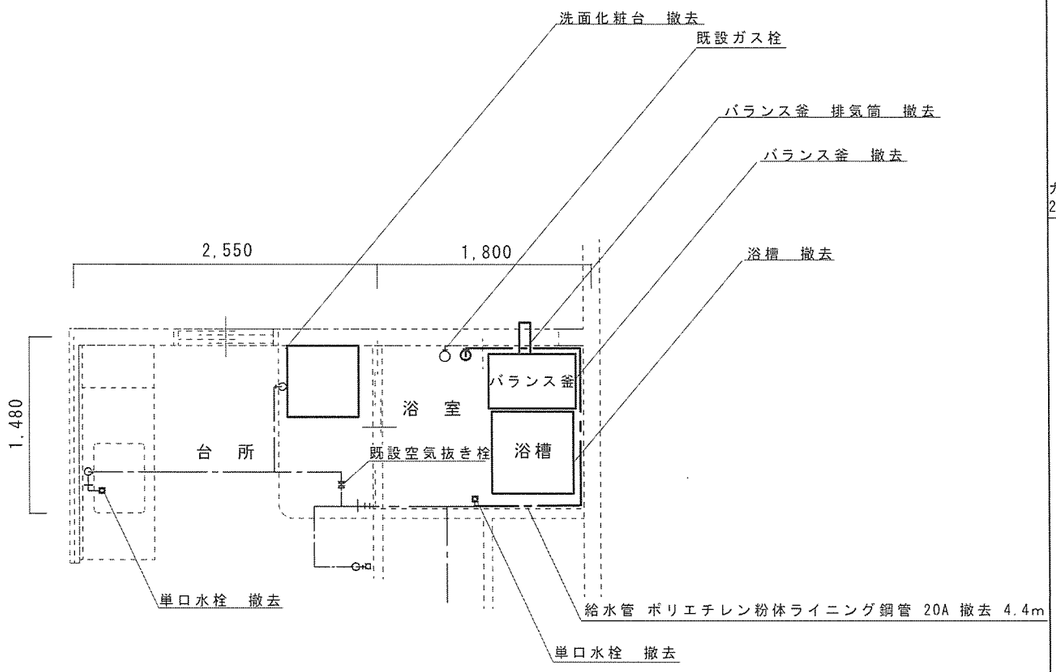


## 各戸詳細図　補修後　S＝1：50

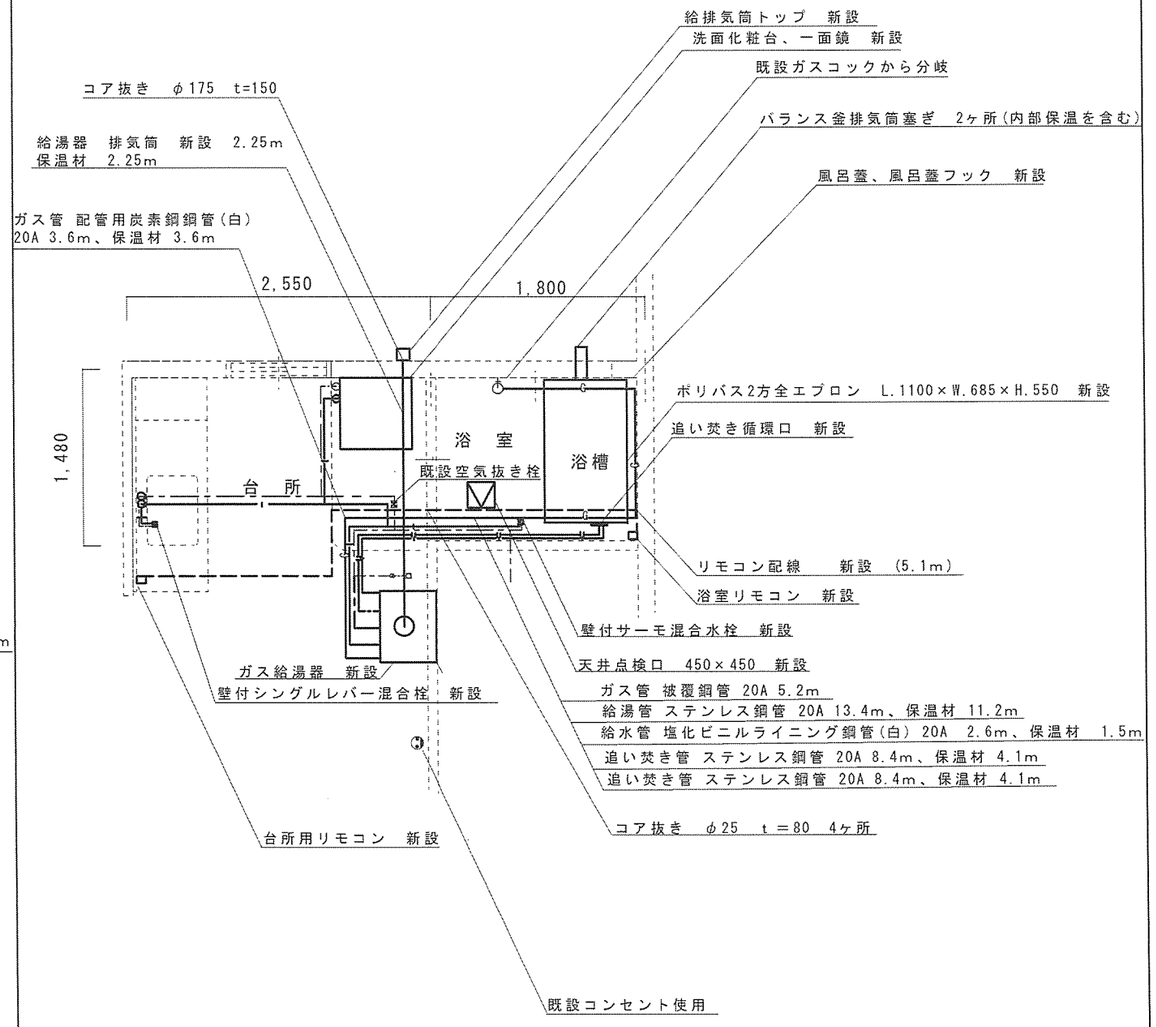


| | | | |
|---|---|---|---|
| 名　称 | 公務員宿舎給湯設備補修工事 | 図面番号 | 4／5 |
| 種　別 | 詳細図 | 縮　尺 | 図示 |
| 陸上自衛隊帯広駐屯地業務隊 | | 令和８年７月１０日 | |

## 給水管　系統図（補修前）S=1：50

給水配管撤去
①ポリュチレン粉体ライニング鋼管　20A　4.4m　内外

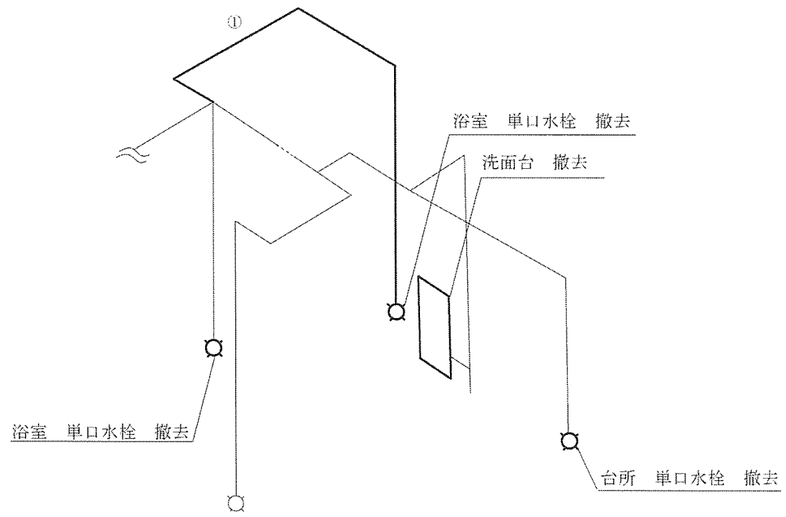


## 給水・給湯管　系統図（補修後）S=1：50

給水・給湯配管新設
①塩化ビニルライニング鋼管(白)（保温材 t=20共）1.5m　内外　浴室外
②塩化ビニルライニング鋼管(白)　1.1m　内外　浴室内
③ステンレス鋼管（保温材 t=20共）11.2m　内外　浴室外
④ステンレス鋼管　2.2m　内外　浴室内

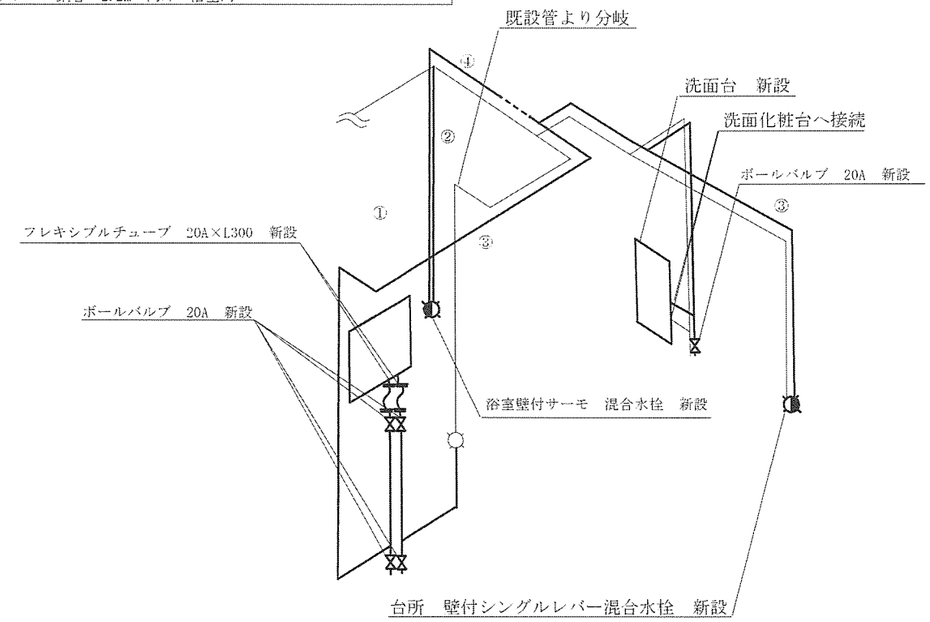


## ガス管　系統図（新設）S=1：50

ガス管
①配管用炭素鋼鋼管(白)（保温材 t=20共）　20A　3.6m　内外　浴室外
②被覆鋼管(白)　20A　5.2m　内外　浴室内

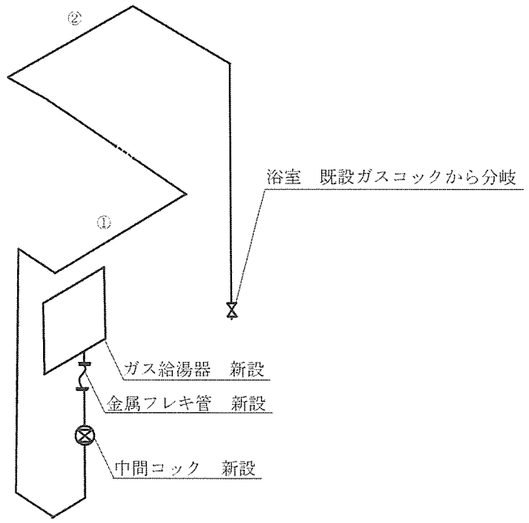


## 追い焚き管　系統図（新設）S=1：50

追い焚き配管新設
①ステンレス鋼管（保温材 t=20共）8.2m　内外　浴室外
②ステンレス鋼管　8.6m　内外　浴室内

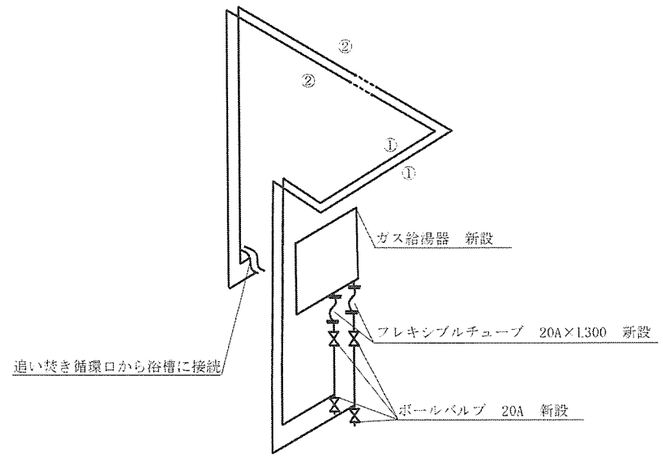


| | | | |
|---|---|---|---|
| 名　称 | 公務員宿舎給湯設備補修工事 | 図面番号 | 5／5 |
| 種　別 | 給水・給湯・ガス・追い焚き管系統図 | 縮　尺 | 図示 |
| 陸上自衛隊帯広駐屯地業務隊 | 令和　年　月　日 | | |

**見積内訳（数量算定資料）**

| 項　　目 | | 規格 | 図面番号 | 数量計算 | 数量 | 単位 | 備考 |
|---|---|---|---|---|---|---|---|
| Ⅰ | 機械設備工事 | | | | | | |
| 1 | 給水設備工事 | | | | | | |
| 1-1 | 塩化ビニルライニング鋼管(白) | 屋内一般　20A | 5 | 屋内：2.6m　2.6×14＝36.4m | 36.4 | m | |
| 1-2 | ボールバルブ | 20A　10K | 5 | 2×14＝28ヶ所 | 28 | ヶ所 | |
| 1-3 | フレキシブルチューブ | 20A×L300(袋ナットメッキ) | 5 | 1×14＝14本 | 14 | 本 | |
| 1-4 | 保温材(露出) | グラスウール　20mm　直管 | 5 | 屋内：2.6m　2.6×14＝36.4m | 36.4 | m | |
| 1-5 | 保温材(露出) | グラスウール　20mm　エルボ・チーズ　20 | 5 | 2×14＝28ヶ所 | 28 | ヶ所 | |
| 1-6 | 保温労務費 | | ― | 一式 | 1 | 式 | |
| 1-7 | 配管清掃 | 20A | 5 | 屋内：2.6m　2.6×14＝36.4m | 36.4 | m | |
| 1-8 | 塗装工事　隠ぺい | 20A | ― | 屋内：1.5m　1.5×14＝21m | 21.0 | m | |
| 1-9 | 塗装工事　露出 | 20A | ― | 浴室：1.1m　1.1×14＝15.4m | 15.4 | m | |
| | | | | | | | |
| 2 | 給湯設備工事 | | | | | | |
| 2-1 | ステンレス鋼管 | 屋内一般　20A　SU | 5 | 屋内+浴室：11.2+2.2＝13.4m　13.4×14＝187.6m | 188 | m | |
| 2-2 | ステンレス鋼管 | 追い焚き　20A　SU | 5 | 屋内+浴室：8.2+8.6＝16.8m　16.8×14＝235.2m | 235 | m | |
| 2-3 | ボールバルブ | 20A　10K | 5 | 7×14＝98ヶ所 | 98 | ヶ所 | |
| 2-4 | 追い焚き循環口 | LX60W13 | 4 | 1×14＝14ヶ所 | 14 | ヶ所 | |
| 2-5 | フレキシブルチューブ | 20A×L300(袋ナットメッキ) | 5 | 3×14＝42本 | 42 | 本 | |
| 2-6 | 保温材(露出) | グラスウール　20mm　直管 | 5 | 屋内：11.2+8.2＝17.4m　17.4×14＝243.6m | 244 | m | |
| 2-7 | 保温材(露出) | グラスウール　20mm　エルボ・チーズ　20 | 5 | 21×14＝294ヶ所 | 294 | ヶ所 | |
| 2-8 | 保温労務費 | | ― | 一式 | 1 | 式 | |
| 2-9 | 配管清掃 | 20A | 5 | 屋内+浴室：11.2+2.2＝13.4m　13.4×14＝187.6m | 188 | m | |
| 2-10 | スリーブインサート | 25mm | ― | 3×14＝42ヶ所 | 42 | ヶ所 | |
| | | | | | | | |

| 項　　目 | | 規格 | 図面番号 | 数量計算 | 数量 | 単位 | 備考 |
|---|---|---|---|---|---|---|---|
| 3 | ガス設備工事 | | | | | | |
| 3-1 | ガス給湯器(リモコン・給排気部材含む) | RUF-V1615SAFFD(D) | 4 | 14台 | 14 | 台 | |
| 3-2 | 配管用炭素鋼鋼管(白) | 屋内一般　20A | 5 | 屋内：3.6m　3.6×14＝50.4m | 50.4 | m | |
| 3-3 | 被覆鋼管(白) | 屋内一般　20A | 5 | 浴室：5.2m　5.2×14＝72.8m | 72.8 | m | |
| 3-4 | ガス配管(中間コック・金属フレキ管) | 20A | 5 | 1×14＝14ケ所 | 14 | ヶ所 | |
| 3-5 | 穿孔工事 | 175φ*150L | ー | 1×14＝14ヶ所 | 14 | ヶ所 | |
| 3-6 | バランス釜排気筒塞ぎ | SUS板1.0t　内・外　1枚ずつ | 5 | 2×14＝28ヶ所 | 28 | ヶ所 | |
| 3-7 | 保温材(露出) | RW25t+ALGC　125 | 5 | 2.25m×14ヶ所＝31.5m | 31.5 | m | |
| 3-8 | 保温労務費 | | ー | 一式 | 1 | 式 | |
| 3-9 | スリーブインサート | 25mm | ー | 1×14＝14ヶ所 | 14 | ヶ所 | |
| 3-10 | 塗装工事　露出 | 20A | 5 | 屋内：3.6m　3.6m×14＝50.4m | 50.4 | m | |
| 3-11 | 高所作業車 | | ー | 2か月 | 2 | ヵ月 | |
| | | | | | | | |
| 4 | 衛生器具設備工事 | | | | | | |
| 4-1 | 洗面化粧台(一面鏡を含む) | LDSAS060BAGKG1A | 5 | 14組 | 14 | 組 | |
| 4-2 | 壁付サーモ混合水栓 | TBV03401Z1 | 5 | 14ヶ所 | 14 | ヶ所 | |
| 4-3 | 壁付シングルレバー混合栓 | TKS05311Z | 5 | 14ヶ所 | 14 | ヶ所 | |
| 4-4 | ポリバス2方全エプロン(風呂蓋・フックを含む) | P153R/L | 5 | 14台 | 14 | 台 | |
| 4-5 | 天井点検口 | 450×450 | 4 | 14個 | 14 | 個 | |
| | | | | | | | |

| 項　　目 | 規格 | 図面番号 | 数量計算 | 数量 | 単位 | 備考 |
|---|---|---|---|---|---|---|
| 5 | 撤去工事 | | | | | |
| 5-1 | バランス釜　撤去 | 4 | 14ヶ所 | 14 | ヶ所 | |
| 5-2 | ガス湯沸かし器　撤去 | 4 | 14ヶ所 | 14 | ヶ所 | |
| 5-3 | 洗面化粧台　撤去 | 4 | 14ヶ所 | 14 | ヶ所 | |
| 5-4 | バスタブ　撤去 | 4 | 14ヶ所 | 14 | ヶ所 | |
| 5-5 | 水栓類　撤去 | 4 | 3ヶ所×14＝42 | 42 | ヶ所 | |
| 5-6 | 給水管　撤去 | 5 | 浴室：4.4m 4.4×14＝61.6 | 61.6 | m | |
| | | | | | | |
| Ⅱ | 産業廃棄物処理 | | | | | |
| 1-1 | 産廃処分・運搬費 | ― | 一式 | 1 | 式 | |
| | | | | | | |