令和８年９月９日

米子駐屯地におけるオープンカウンター方式による見積依頼について

１　本リストは、オープンカウンター方式実施要項に基づく手続が必要です。

２　本方式は随意契約を前提とした見積依頼であり、有効な見積書をもって申込みをした者のうち、予定価格の制限の範囲内で最低の価格の見積書をもって申込みをした者を契約の相手方とします。

３　件名リスト

番号	件　　名	納入（履行）場所	納期（履行期限）	見積依頼書公表日	見積書提出期限	見積合わせの日時	防衛省競争参加資格	備考
４８	美保映像伝送装置保守点検	陸上自衛隊美保分屯地	9.3.26	8.9.9	8.9.16 10時00分	8.9.16 10時00分	なし	総品目総額

４　適用する契約条項

駐屯地用標準契約の役務請負基本条項、談合等の不正行為に関する特約条項、暴力団排除に関する特約条項とする。

５　仕様書の交付場所、契約条項等を示す場所、問合せ先及び提出先

〒683-0853 鳥取県米子市両三柳2603 契約機関名（担当）：陸上自衛隊米子駐屯地 第３５６会計隊契約班（國武）

電話番号：0859-29-2161　（内線348）　ＦＡＸ：0859-29-2164　メール：ma356fin－ma@inet.gsdf.mod.go.jp

仕様書に関する問い合わせ先

電話番号：0859-29-2161（内線574）（担当）：陸上自衛隊米子駐屯地 業務隊（斉藤）

６　メール及びFAXによる提出の際には、必ず便着の確認を行うこと。

美保映像伝送装置保守点検

米子駐屯地業務隊

仕　　様　　書

1　件　　名
美保映像伝送装置保守点検

2　場　　所
鳥取県境港市小篠津町　美保基地及び美保分屯地

3　期　　間
契約締結日　～　令和９年　３月２６日（金）

4　概　　要
本作業は映像伝送装置保守点検を実施するものである。

5　一般事項
(1)　本作業は、本仕様書による他、下記仕様書及びメーカー仕様並びに関係諸規則に基づき担当官の指示により丁寧かつ確実に施工する。
・　建築保全業務共通仕様書
(2)　仕様書になき事項であっても、施工上当然必要となるものについては請負者の責任により実施する。なお、その他不明な事項等疑義が生じた場合は、その都度担当官と協議し指示に従うものとする。
(3)　本作業は、本仕様に対し十分な知識、経験及び技術を有し、施工を遂行できる者に実施する。
(4)　現場の納まりまたは取り合わせ等により、材料および寸法等に軽微な変更が必要となる場合は、担当官と協議を行い指示に従うものとする。なお、軽微な変更に伴う請負金額の変更及び工期の延長は実施しない。
(5)　請負者は、作業実施条件を十分に把握すると共に、作業員に対し、安全教育を実施し、安全な施工方法及び安全点検を徹底するものとする。
(6)　請負者は、本作業に伴い施設の解体または損害等を与えた場合は、速やかに担当官に報告すると共に、速やかに現状復旧を実施する。
(7)　本作業中、後片付けについては、その日の作業終了の都度実施すると共に、現場の資材を残置する場合は、安全対策及び紛失防止の処置を確実に実施する。
(8)　請負者の美保基地及び分屯地内での行動については担当官の指示に従うものとし、作業現場以外に立ち入らないものとする。
(9)　本作業に必要な電気、水等は請負者の負担とする。なお、試運転等の本作業に当然必要となるものについてはその限りではない。
(10)　作業員は、作業当日、体温、体調などの確認を実施し体調不良者が発生した場合については、担当官へ速やかに報告すると共に、体調不良者の作業参加を禁止する。
(11)　作業写真は、作業前、作業中、作業後及び工程（特に隠蔽部分）ごとに撮影し、写真帳（Ａ４版）に整理し、速やかに提出する。

6　提出書類
(1)　工程表　・・・　１部
(2)　現場代理人通知書　・・・　１部
(3)　着手・完了届　・・・　１部
(4)　作業日誌　・・・　１部
(5)　打合せ簿　・・・　１部
(6)　作業写真　・・・　１部
(7)　保守点検報告書　・・・　１部
(8)　その他指示された書類

7　特記事項
(1)　本作業の作業工程については、担当官と協議のうえ作業工程表ならびに、施工計画書等を作成し担当官へ提出し許可を得た後作業を実施する。
(2)　請負者は、以下の点に留意して、秘密の保持を確保する。
ア　請負者は、業務上知り得た内容を第三者に漏らすことのないよう教育をする。
イ　部隊側から提供する資料は、原則貸出とし、担当官の指定する日までに返却する。また、当該資料の複写や第三者への提供は、しないものとする。
ウ　ア項（知り得た情報）及びイ項（提供された資料）を第三者に開示する必要が生じた場合は、担当官と協議の上、承認を得るものとする。
エ　請負者は、電磁的記録媒体を使用する場合は、担当官の許可を得て記録保存するものとする。また、電磁的記録媒体及び記憶を移送する場合もあらかじめ担当官の承諾を得るものとする。
オ　請負者は、本作業で知り得た情報は、本作業完了時に確実に返却又は、破棄するものとし、担当官からその結果を書面で報告を求められた場合は、作成し提出する。
(3)　本作業に使用する全ての材料は、新品とし担当官の承認を得た物を使用する。なお、特記事項にないもの又は、規格・品質等が明示されていないものはＪＩＳ規格及び各種協会規格に適合したものを使用するものとする。
(4)　現場作業責任者については、映像伝送装置の知識、技能を有する者とし資格証明書等を事前に提出し、担当官の許可を得るものとする。
(5)　映像伝送装置本体の消耗品の交換については、下記のとおりに実施するものとする。
カメラワイパーブレード交換　　8本
(6)　点検期間については表１とし、細部は担当官との調整による。

表１

点検期間	備考
契約締結日～令和９年３月１２日（金）	

(7)　映像伝送装置保守点検については表２のとおりに実施する。

表２

	器材名	メーカー	規格	数量
カメラ	映像伝送装置	Panasonic	WV-SPN631	８基
	屋外一体型旋回台	MIKASA	PTC-118-IPP1-EEAA	８基
	HUB収納箱	Panasonic	WV-SPN631,ASKW	１式
	UPS	Omron	BU50SW	３台
モニター	操作PC	Panasonic	B8CR5PA#ABJ-I	３台
	光接続箱		SUP-SA12-SC-L-4T	３台
	器材収納ラック		RAC-S600L	３台
	23型液晶モニター	ENZO	FDF2306	３台
	32Ｖ型液晶モニター	Panasonic	TH-32EF1J	２台
	50Ｖ型液晶モニター	Panasonic	TH-55LEF8J	１台

※保守内容は図面番号　１１／１１のとおり

(8)　本作業は、部隊側の検査官の検査合格をもって作業完了とする。

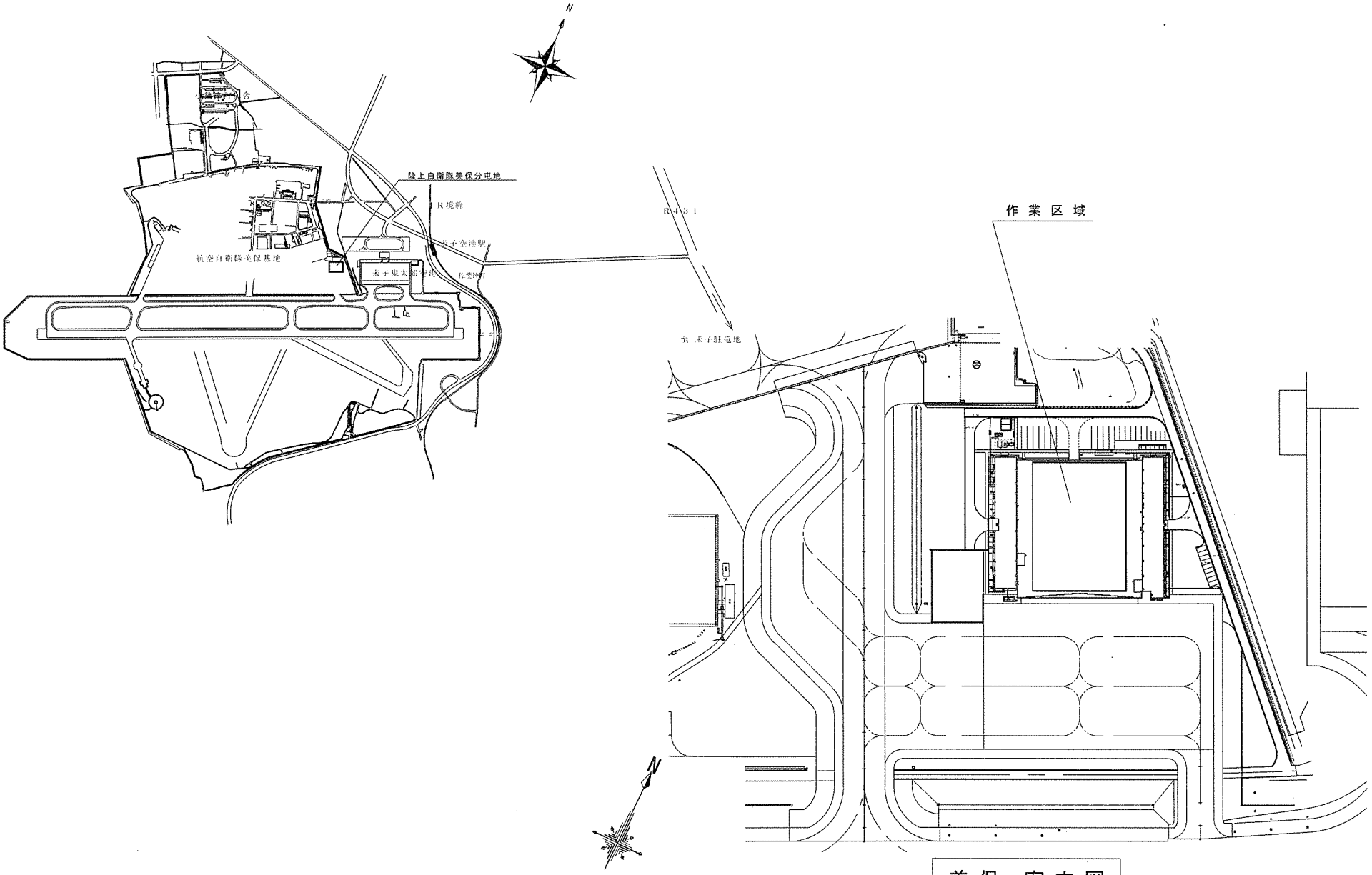

美保　案内図

件　名	美保映像伝送装置保守点検		
図面名称	美保分屯地案内図	図面番号	3/11
		陸上自衛隊米子駐屯地	

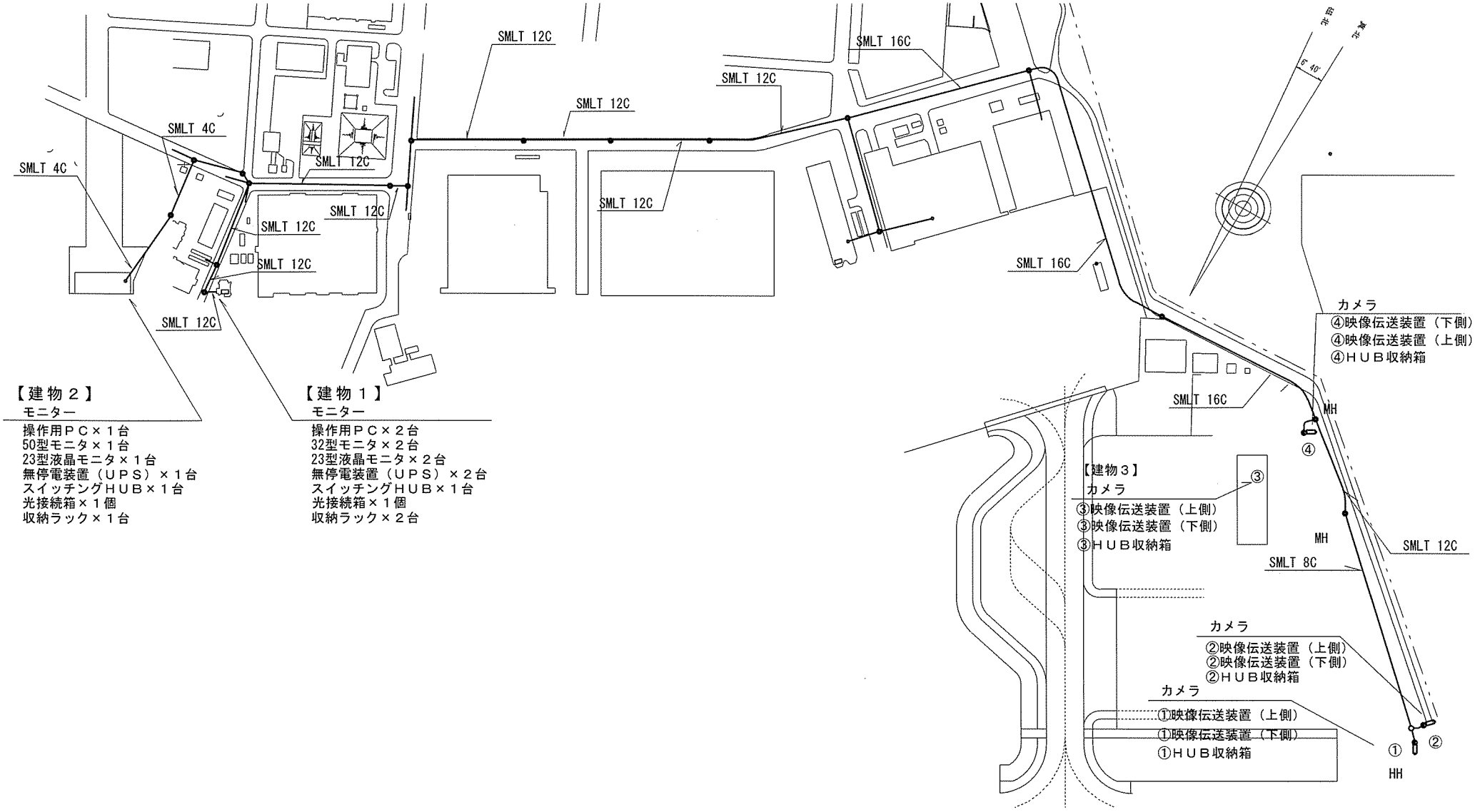

件　名	美保映像伝送装置保守点検		
図面名称	映像伝送装置　配置図	図面番号	4／１１
		陸上自衛隊米子駐屯地	

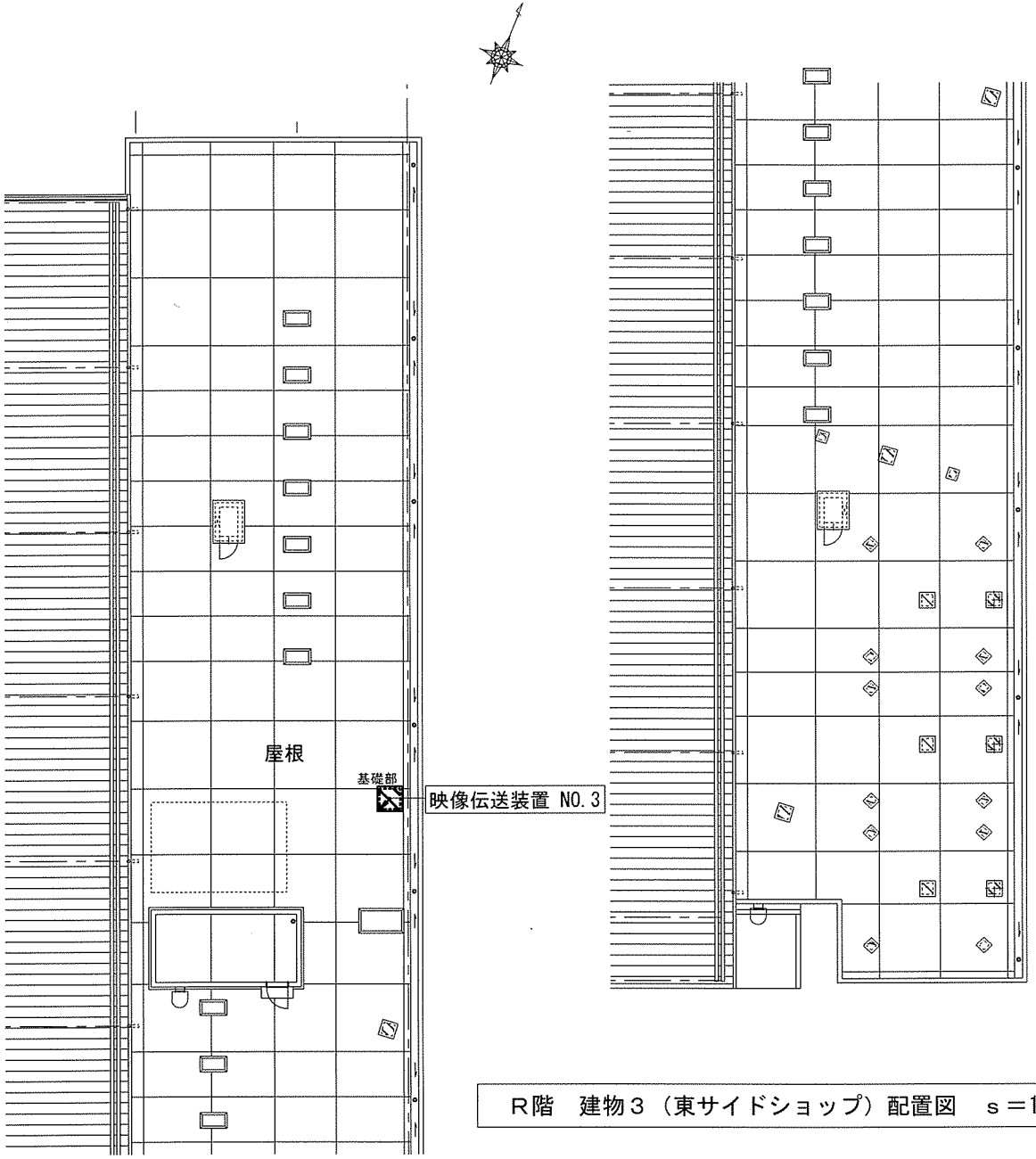

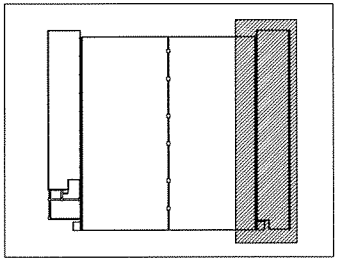

格納庫平面図

R階　建物３（東サイドショップ）配置図　s＝1/600

件　名	美保映像伝送装置保守点検		
図面名称	R階　建物３（東サイドショップ）配置図	図面番号	5／１１
		陸上自衛隊米子駐屯地	

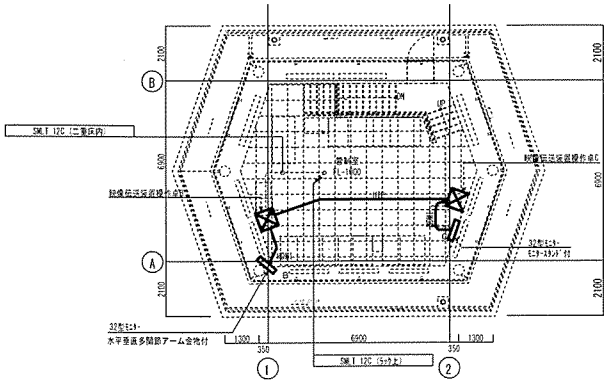

建物１　5階平面図　S=1/150

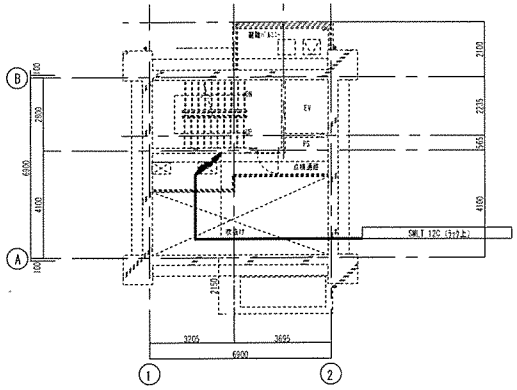

建物１　中間階平面図　S=1/100

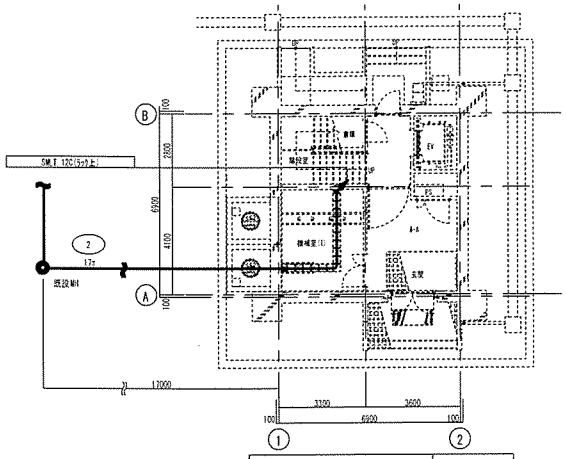

建物１　1階平面図　S=1/150

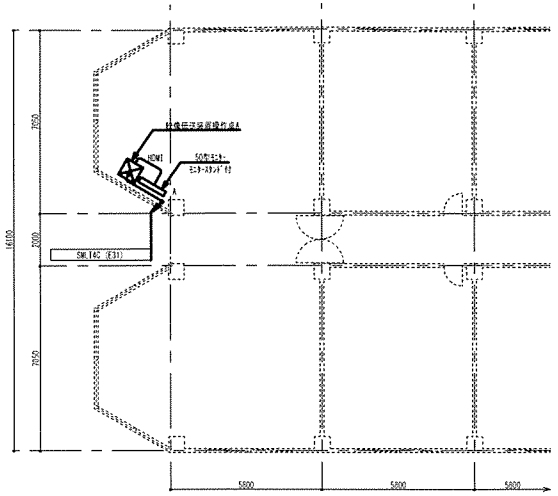

建物２　2階平面図　S=1/150

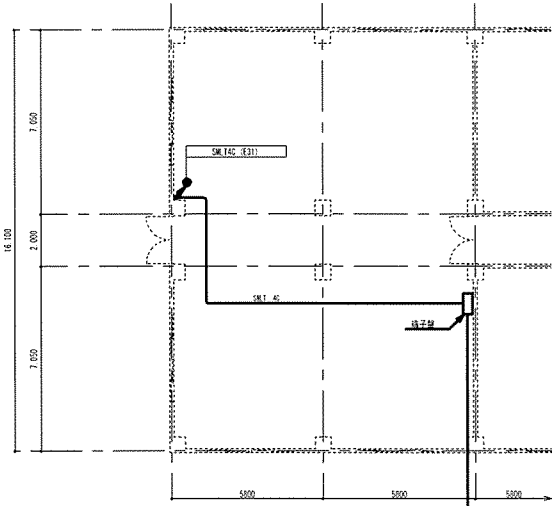

建物２　1階平面図　S=1/150

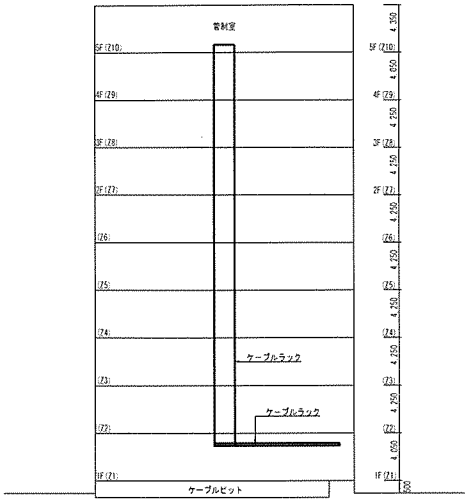

建物１　階高図

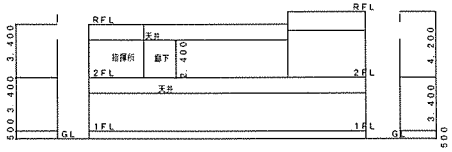

建物２　階高図

凡　例　（平面図・系統図共通）			
記　号	名　　称	規格・寸法	備　考
A	建物２　モニター　（50型）	機器姿図（建物２）　参照	姿図参照
B	建物１　モニター　（32型）	機器姿図（建物１）　参照	姿図参照
C	建物１　モニター　（32型）	機器姿図（建物１）　参照	姿図参照
	映像伝送装置操作卓A,B,C	機器姿図（建物２・建物１）　参照	姿図参照

注　記

1）　図中特記なき配管配線サイズは、下記による。
（構内情報通信網設備）
UTP　EM-UTP0.5-4P(CAT5e)　二重床内配線
HDMI　HDMIケーブル(機器制属ケーブル)
記下配線種別は下記とする。
天井内ころがし配線
二重床内配線
配管、配線の引上げ、引下げ、素通し

配線リスト

①	既設ＧＬＴ５４－２Ｗ（新設ＦＩＦＤ２２－２、既設ＦＩＦＤ２２－２）					
MH(既設) ～ 建物２	1	54φ	既設	CA　0.5-100P（外径20mm）		
				1	FIFD22	光ケーブル40芯（基地ネットワーク）外径14mm
				2	FIFD22	SMLT　4C
	2	54φ		1	FIFD22	予備
				2	FIFD22	予備
	予備					

②	既設５０φ－８Ｗ（新設ＦＩＦＤ２２－３、既設ＦＩＦＤ２２－３）					
MH(既設) ～ 建物１	1	50φ	既設	PEC　0.5-400P		
	2	50φ		（光ケーブル）		
				1	FIFD22	SMLT　12C
				2	FIFD22	予備
				3	FIFD22	予備
	3	50φ		（SPS-W-287-320）		
	4	50φ		1	FIFD22	（光ケーブル）
				2	FIFD22	光ケーブル48芯（基地ネットワーク）外径14mm
				3	FIFD22	予備
	5	50φ		（CA　0.5-10P）		
	6	50φ		（CA　0.5-100P）		
	7	50φ		（CA　0.9-20P）		
	8	50φ		予備		

件　名	美保映像伝送装置保守点検	
図面名称	建物１・建物２平面図	図面番号　6/11 陸上自衛隊米子駐屯地

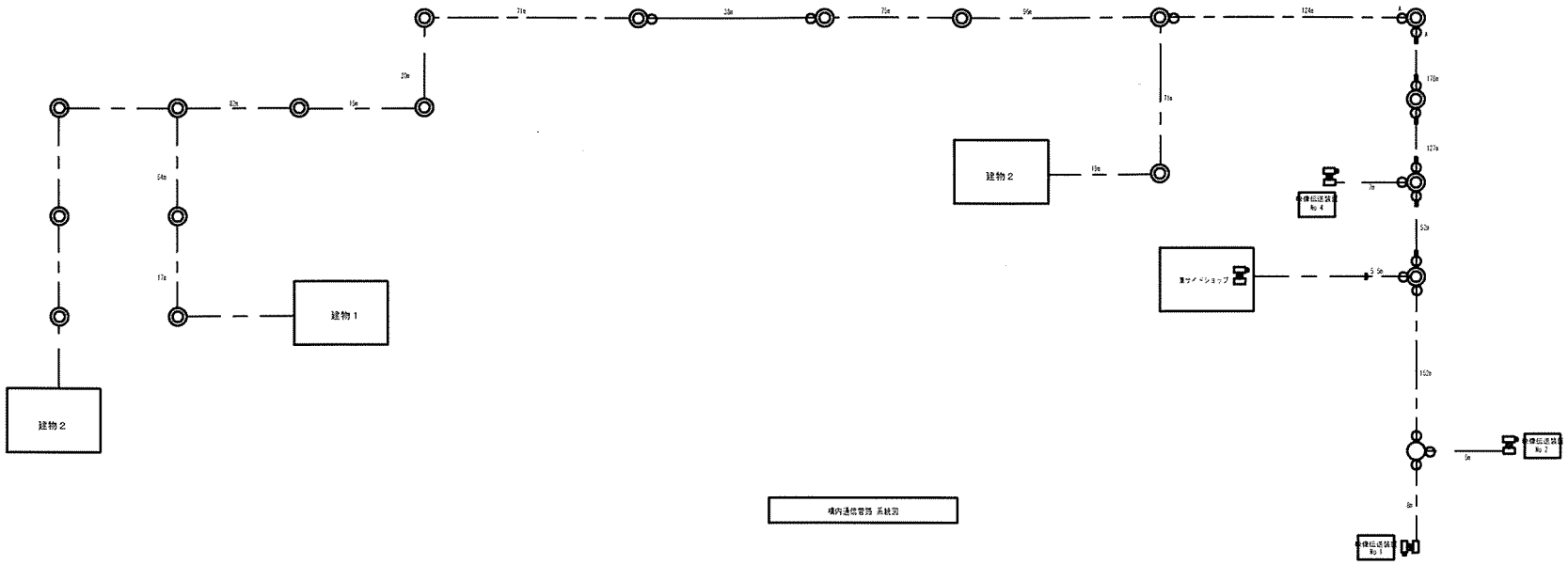

構内通信管路 系統図

凡例		
記号	名称	仕様
	地中線路	既設管路
	マンホール	既設
	ハンドホール	既設
	耐震継手	

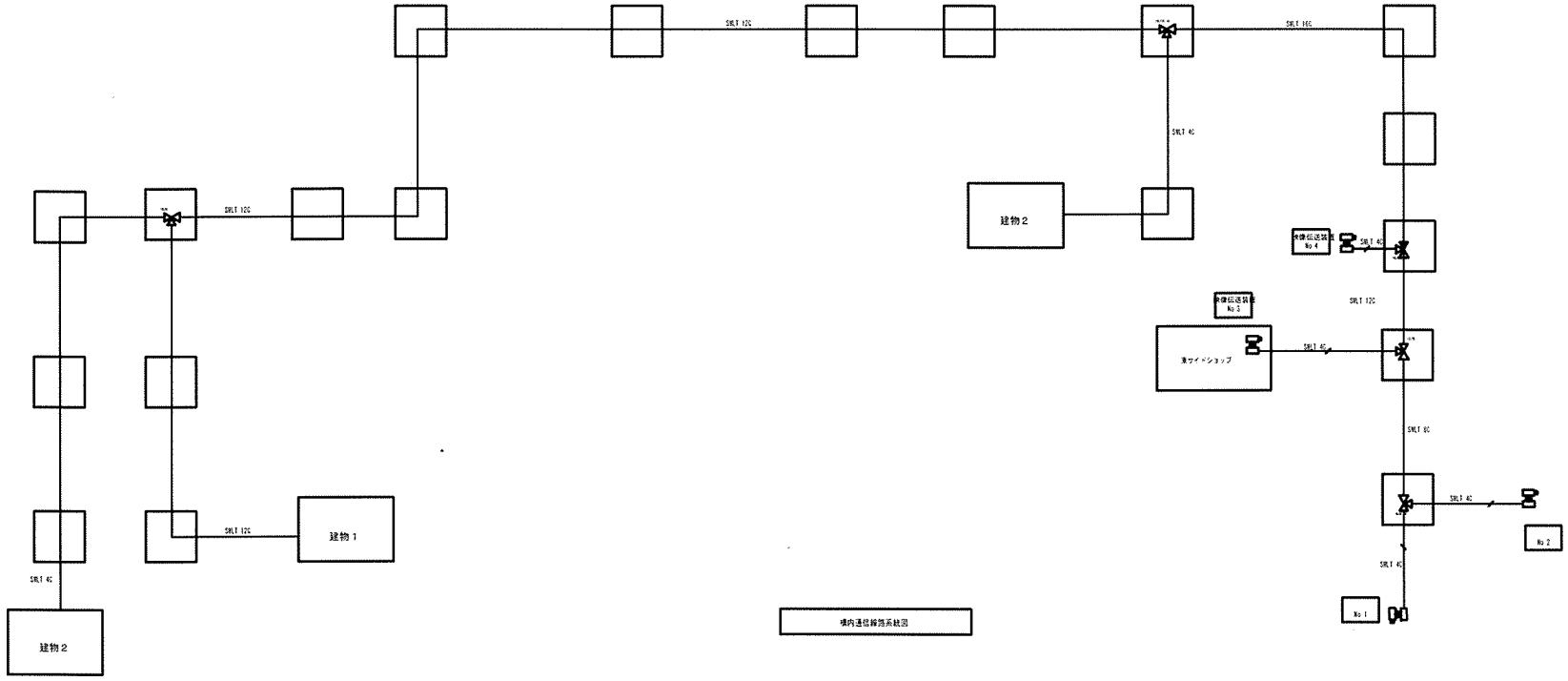

構内通信線路系統図

凡例	
記号	名称
	SMLT 4C
	マンホール・ハンドホール
	4号スタンダードクロージャ
	スタンダードクロージャ
	ケーブル接続　解体可能型
	光ケーブル接続　クロージャー型
	クロージャ

件名	美保映像伝送装置保守点検		
図面名称	構内通信線路系統図	図面番号	7/11
		陸上自衛隊米子駐屯地	

監視カメラ設備 システムブロック図

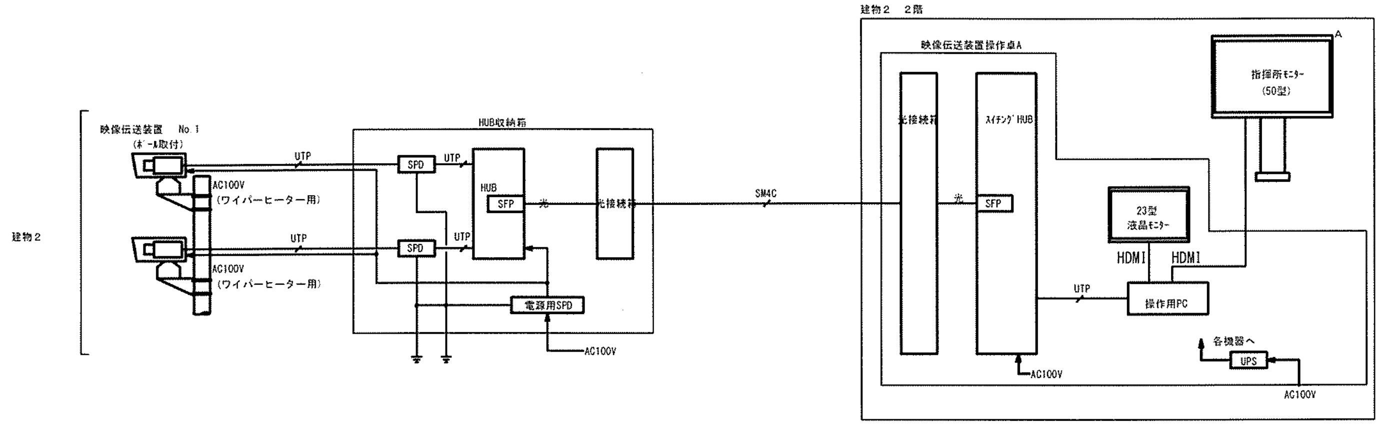

配線は下記とおり

UTP	CAT5e	光	光パッチコード2芯両端コネクタ付(1m)
SM4C	SMLT4C	HDMI	HDMIケーブル(機器附属ケーブル)

一体型旋回映像伝送装置　仕様		
品名		屋外用一体型旋回カ映像伝送装置
型式		PTC−118−IPP1−EEAAJ
カメラ型式		WN−SPN631
レンズ型式		T21×6 7HS RG PZF 05B
製作工番		417−0563−U1
製造番号		118N17Z1563
カメラ製造番号		QJV11092
レンズ製造番号		000132
耐塩仕様		重耐塩
照明器等		未搭載
設定	制御方式	IP制御
	カメラ設定	白黒切換：off、カラー／白黒切換連動：固定
	動作速度	PAN：180°／s、TILT：60°／s〔最高速度〕
照明器等		未搭載

屋外一体型旋回映像伝送装置(ポール取付)

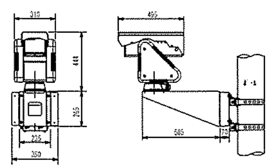

映像伝送装置本体	
電源	DC12V,PoE(IEEE802.3af準拠)
撮像素子/有効画素数	1/3型 MOSセンサー/約235万画素・プログレッシブ
最低照度	カラー:0.04lx、白黒:0.01lx(F1.4)
ネットワーク	10BASE-T/100BASE-TX,RJ45コネクター
画像更新速度	0.1fps~30fps
画像解像度	2M［16:9］(H)1920/1280/640/320/160
	2M［4:3］(H)1600/1280/800/640/400/320/160
画像圧縮方式	H.264(独立4ストリーム)/JPEG
レンズ部	f=6.7~141mm(21倍電動ズーム)
機能	スーパーダイナミックレンジ,暗部補正,逆光補正,強光補正,
	ABF,カラー/白黒切換,VMD,SDカードスロット×2
ハウジング仕様	
制御方式	Ethernet 100BASE-TX/10BASE-T
機能	ワイパー,デフロスト,ヒーター,ファン
	オートパン,プリセット,シーケンシャル
旋回角度	水平:360° エンドレス
	垂直:(上向)20°~(下向)70°
プリセットメモリー数	256ポジション
防水性	IP65準拠(JIS C0920 防噴流型)
その他	カメラ取付金具,ポール取付金具共
	ワイパーヒーター用 AC100V電源

A 建物２モニター(50型)

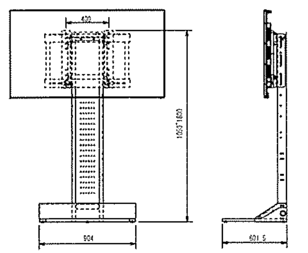

スタンド固定金具共

電源・消費電力	AC100V 50Hz/60Hz 160W
画面サイズ・画素数	50V型 16:9 1920×1080画素
液晶パネル・バックライト	VAパネル/エッジLED
輝度・コントラスト	350cd/㎡ 5000:1
入出力端子	ビデオ入力,HDMI入力,DVI-D入力,PC入力
	音声入力/出力,シリアル端子,LAN端子,USB接続端子
ベゼル幅	T/R/L:7.5mm,B:10.5mm
設置方向・設置角度	横/縦共用 横設置時 前傾0~20度まで
備考	USBメディアプレーヤー,データクローニング
その他	壁寄せスタンド付

A 映像伝送装置操作卓A

番号	名称	員数
①	23型液晶モニター	1
②	操作用PC	1
③	スイッチングHUB	1
④	光接続箱	1
⑤	無停電電源装置(UPS)	1
⑥	収納ラック	1

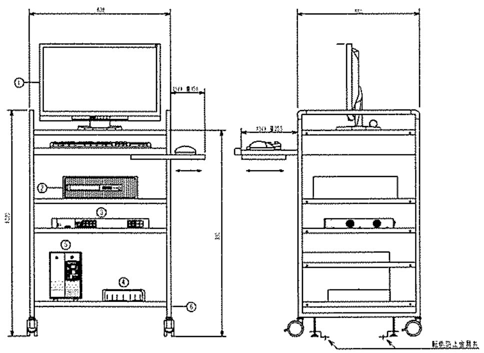

23型ワイド液晶モニター	
電源	AC100V-240V±10% 50/60Hz
パネルサイズ	23型(ワイド)
最適解像度	1920×1080(16:9)
入力	DVI-D×1,D-sub15ピン×1,HDMI×2
機能	視認性最適化(暗部補正,霧補正,自動霧検出,
	輪郭補正,ノイズ低減)
操作用PC	
OS	Microsoft Windows11
プロセッサー	Core i7
メインメモリー	16GB
ソリッドステートドライブ	512GB
	B8CR5PT#ABJ-1
	映像監視ソフトウェア WV-ASM300UX

ソフト	PCソフトウェアパッケージ(操作用)共
機能	多画面表示
その他	ディスプレイポート-DVI-D変換アダプター共
	キーボード,マウス共
スイッチングHUB	
標準ポート	1ポート以上(10/100/1000BASE-T)
	SFPスロット×1個
	SFPモジュール×1個
光接続箱	
	4芯 融着+コネクタ
無停電電源装置(UPS)	
電源	AC100V 50/60Hz
出力容量	500VA/350W
バックアップ時間	8分以上

件名	美保映像伝送装置保守点検	
図面名称	映像伝送装置　システムブロック図	図面番号 8/11
		陸上自衛隊米子駐屯地

映像伝送装置設備 システムブロック図

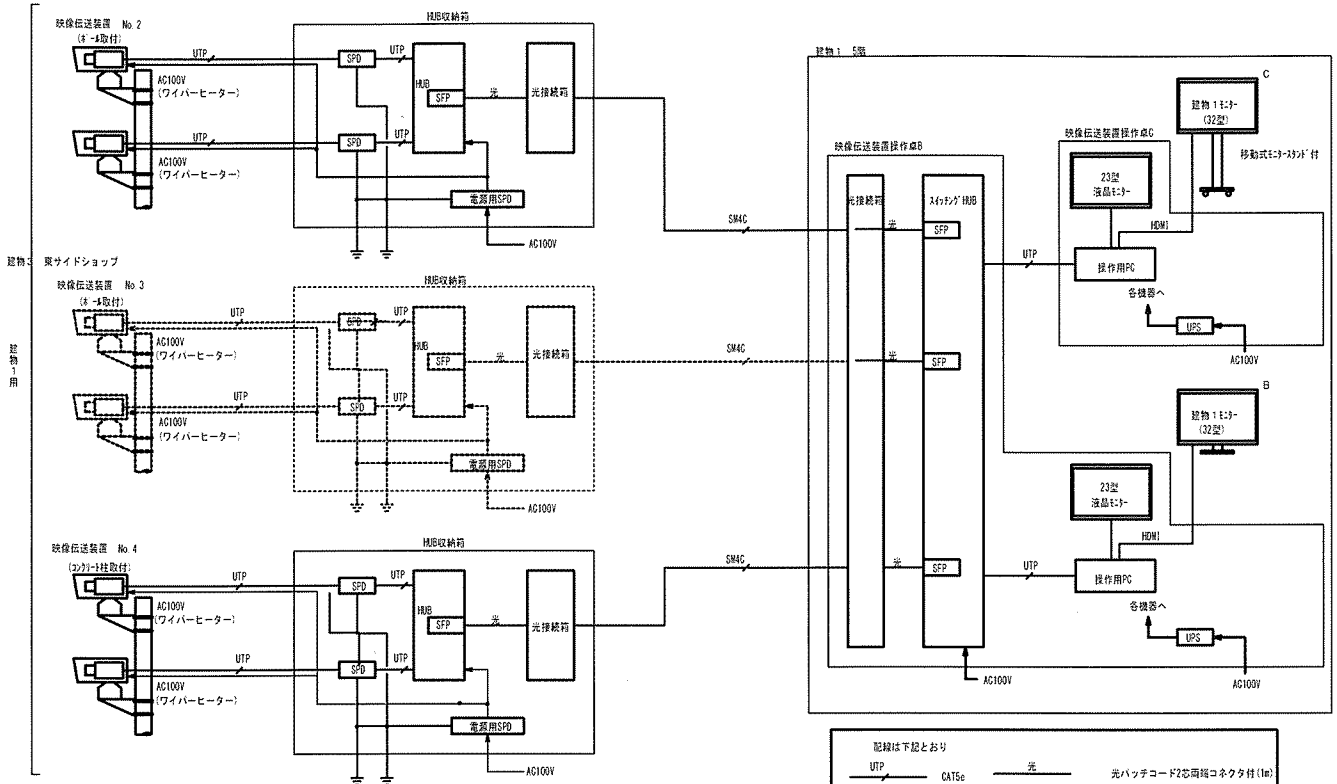

配線は下記とおり

UTP	CAT5e	光	光パッチコード2芯両端コネクタ付(1m)
SM4C	SMLT4C	HDMI	HDMIケーブル(機器附属ケーブル)

屋外一体型旋回映像伝送装置(ﾎﾟｰﾙ取付)

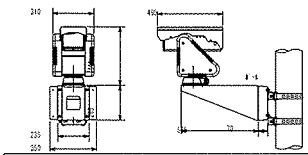

映像伝送装置本体	
電源	DC12V,PoE(IEEE802.3af準拠)
撮像素子/有効画素数	1/3型 MOSｾﾝｻｰ/約235万画素-ﾌﾟﾛｸﾞﾚｯｼﾌﾞ
最低照度	ｶﾗｰ 0.04lx,白黒 0.01lx(F1.4)
ﾈｯﾄﾜｰｸ	10BASE-T/100BASE-TX,RJ45ｺﾈｸﾀｰ
画像更新速度	0.1fps~30fps
画像解像度	2M［16:9］(H)1920/1280/640/320/160
	2M［4:3］(H)1600/1280/800/640/400/320/160
画像圧縮方式	H.264(独立4ｽﾄﾘｰﾑ)/JPEG
ﾚﾝｽﾞ部	f=6.7~141mm(21倍電動ｽﾞｰﾑ)
機能	ｽｰﾊﾟｰﾀﾞｲﾅﾐｯｸﾚﾝｼﾞ,暗部補正,逆光補正,霧光補正,
	ABF,ｶﾗｰ/白黒切換,VMD,SDｶｰﾄﾞｽﾛｯﾄ×2
ﾊｳｼﾞﾝｸﾞ仕様	
制御方式	Ethernet 100BASE-TX/10BASE-T
機能	ﾜｲﾊﾟｰ,ﾃﾞﾌﾛｽﾄ,ﾋｰﾀｰ,ﾌｧﾝ
	ｵｰﾄﾊﾟﾝ,ﾌﾟﾘｾｯﾄ,ｼｰｹﾝｼｬﾙ
旋回角度	水平 360° ｴﾝﾄﾞﾚｽ
	垂直 (上向)20°~(下向)70°
ﾌﾟﾘｾｯﾄﾒﾓﾘｰ数	256ﾎﾟｼﾞｼｮﾝ
防水性	IP65準拠(JIS C0920 防噴流型)
その他	ｶﾒﾗ取付金具,ﾎﾟｰﾙ取付金具共
	ワイパーヒーター用 AC100V電源

B 建物1ﾓﾆﾀｰ (32型)

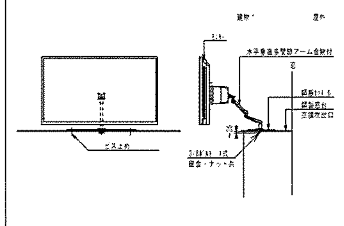

電源	AC100V 50/60Hz
ﾊﾟﾈﾙｻｲｽﾞ	32型
解像度	1920×1080(16:9)
入力	DVI-D×1,D-sub15ﾋﾟﾝ×1,HDMI×2
機能	自動位置補正,ﾊﾟﾜｰﾏﾈｰｼﾞﾒﾝﾄ,ﾃﾞｼﾞﾀﾙｽﾞｰﾑ
出力	音声ﾗｲﾝ×1
ｽﾋﾟｰｶｰ	10W+10W
その他	水平垂直多関節アーム金物付
	下部固定金物付(グロメット)

C 建物1ﾓﾆﾀｰ (32型)

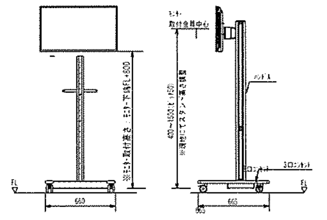

ｽﾀﾝﾄﾞ固定金具共

電源	AC100V 50/60Hz
ﾊﾟﾈﾙｻｲｽﾞ	32型
解像度	1920×1080(16:9)
入力	DVI-D×1,D-sub15ﾋﾟﾝ×1,HDMI×2
機能	自動位置補正,ﾊﾟﾜｰﾏﾈｰｼﾞﾒﾝﾄ,ﾃﾞｼﾞﾀﾙｽﾞｰﾑ
出力	音声ﾗｲﾝ×1
ｽﾋﾟｰｶｰ	10W+10W
その他	移動式ﾓﾆﾀｰｽﾀﾝﾄﾞ付

B 映像伝送装置操作卓B

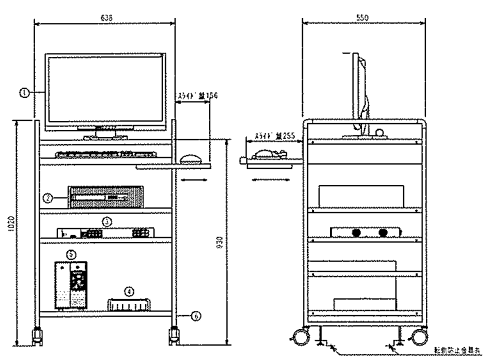

番号	名称	員数
①	23型液晶ﾓﾆﾀｰ	1
②	操作用PC	1
③	ｽｲｯﾁﾝｸﾞHUB	1
④	光接続箱	1
⑤	無停電電源装置(UPS)	1
⑥	収納ﾗｯｸ	1

23型ﾜｲﾄﾞ液晶ﾓﾆﾀｰ	
電源	AC100V-240V±10% 50/60Hz
ﾊﾟﾈﾙｻｲｽﾞ	23型 (ｱﾝﾁｸﾞﾚｱ)
最適解像度	1920×1080(16:9)
入力	DVI-D×1,D-sub15ﾋﾟﾝ×1,HDMI×2
機能	視認性最適化(暗部補正,霧補正,自動霧検出,
	輪郭補正,ﾉｲｽﾞ低減)
操作用PC	
OS	Microsoft Windows11
ﾌﾟﾛｾｯｻｰ	Core i7
ﾒｲﾝﾒﾓﾘｰ	16GB
ｿﾘｯﾄﾞｽﾃｰﾄﾄﾞﾗｲﾌﾞ	512GB
	B8CR5PT#ABJ-1
	映像監視ソフトウェア WV-ASM300UX

ｿﾌﾄ	PCｿﾌﾄｳｪｱﾊﾟｯｹｰｼﾞ(操作用)共
機能	多画面表示
その他	ﾃﾞｨｽﾌﾟﾚｲﾎﾟｰﾄDVI-D変換ｱﾀﾞﾌﾟﾀｰ共
	ｷｰﾎﾞｰﾄﾞ,ﾏｳｽ共
ｽｲｯﾁﾝｸﾞHUB	
標準ﾎﾟｰﾄ	3ﾎﾟｰﾄ以上(10/100/1000BASE-T)
	SFPｽﾛｯﾄx3個
	SFPﾓｼﾞｭｰﾙx3個
光接続箱	
	12芯 融着ｺﾈｸﾀ
無停電電源装置(UPS)	
電源	AC100V 50/60Hz
出力容量	500VA/350W
ﾊﾞｯｸｱｯﾌﾟ時間	8分以上

C 映像伝送装置操作卓C

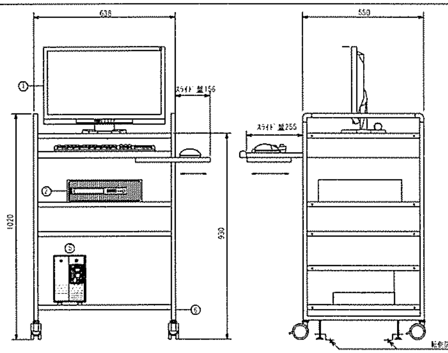

番号	名称	員数
①	23型液晶ﾓﾆﾀｰ	1
②	操作用PC	1
③		
④		
⑤	無停電電源装置(UPS)	1
⑥	収納ﾗｯｸ	1

23型ﾜｲﾄﾞ液晶ﾓﾆﾀｰ	
電源	AC100V-240V±10% 50/60Hz
ﾊﾟﾈﾙｻｲｽﾞ	23型 (ｱﾝﾁｸﾞﾚｱ)
最適解像度	1920×1080(16:9)
入力	DVI-D×1,D-sub15ﾋﾟﾝ×1,HDMI×2
機能	視認性最適化(暗部補正,霧補正,自動霧検出,
	輪郭補正,ﾉｲｽﾞ低減)
操作用PC	
OS	Microsoft Windows11
ﾌﾟﾛｾｯｻｰ	Core i7
ﾒｲﾝﾒﾓﾘｰ	16GB
ｿﾘｯﾄﾞｽﾃｰﾄﾄﾞﾗｲﾌﾞ	512GB
	B8CR5PT#ABJ-1
	映像監視ソフトウェア WV-ASM300UX

ｿﾌﾄ	PCｿﾌﾄｳｪｱﾊﾟｯｹｰｼﾞ(操作用)共
機能	多画面表示
その他	ﾃﾞｨｽﾌﾟﾚｲﾎﾟｰﾄDVI-D変換ｱﾀﾞﾌﾟﾀｰ共
	ｷｰﾎﾞｰﾄﾞ,ﾏｳｽ共
無停電電源装置(UPS)	
電源	AC100V 50/60Hz
出力容量	500VA/350W
ﾊﾞｯｸｱｯﾌﾟ時間	8分以上

件名	美保映像伝送装置保守点検		
図面名称	映像伝送装置 システムブロック図	図面番号	9/11
		陸上自衛隊米子駐屯地	

映像伝送装置　姿図　（ポール番号 1、2）　寸法は、標準とする

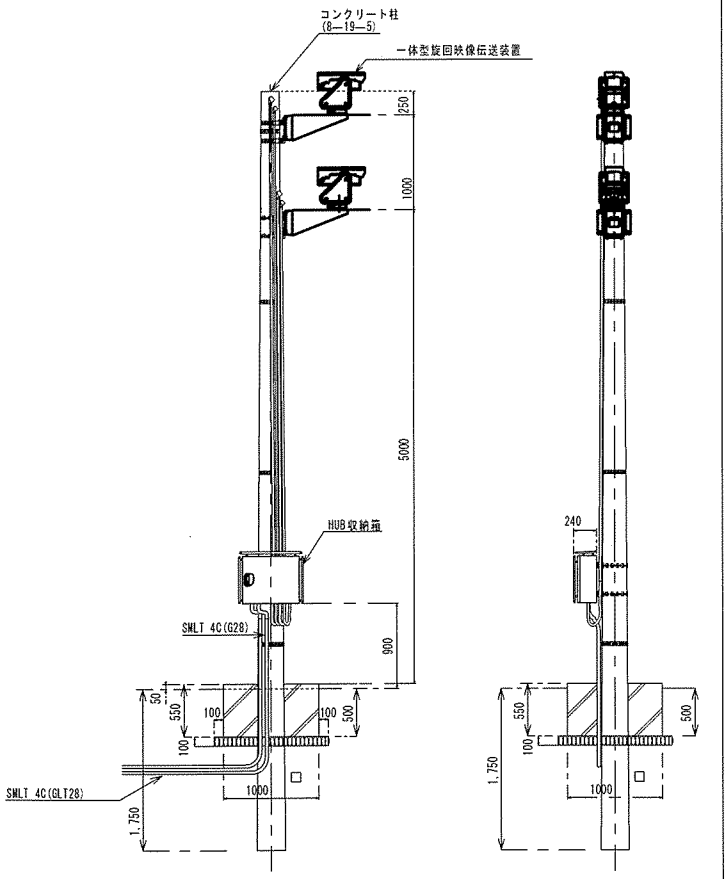

映像伝送装置(8-19-5.0)　S=1/60

映像伝送装置　姿図　（ポール番号4）　寸法は、標準とする

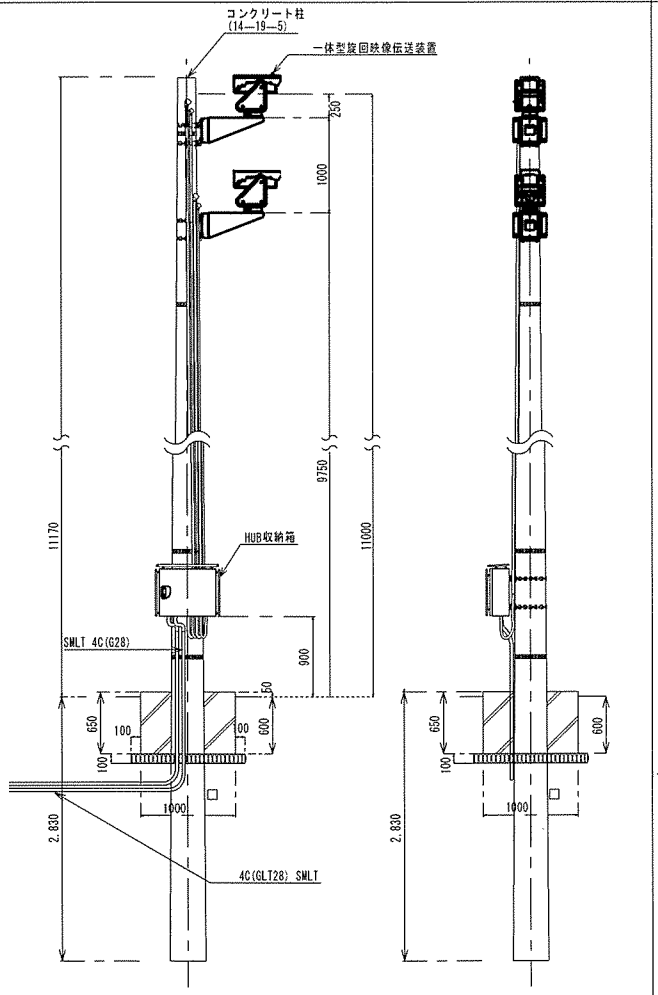

映像伝送装置(14-19-5.0)　S=1/60

映像伝送装置　姿図　（ポール番号3）　寸法は、標準とする

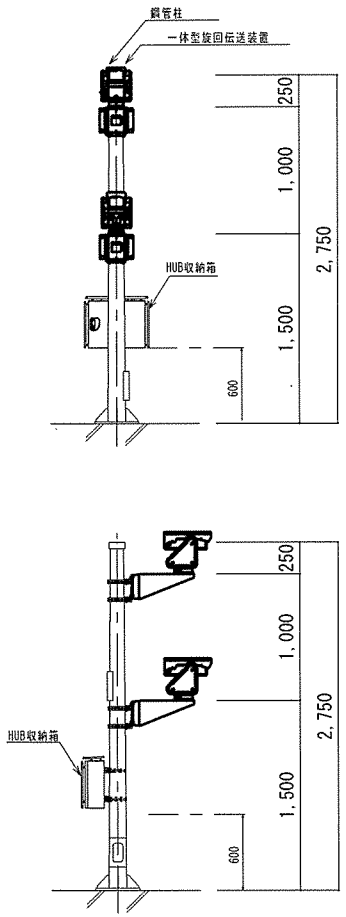

映像伝送装置(鋼管柱)　S=1/60

件　名	美保映像伝送装置保守点検		
図面名称	映像伝送装置　姿図	図面番号	10/11
		陸上自衛隊米子駐屯地	

映像伝送装置保守点検項目

（1）カメラ

装置等名	規格等	保守点検内容
映像伝送装置①～⑧	３ＭＰネットワーク WV-SPN631 Panasonic	本体部外観、汚れ、変形等がないこと フォーカスが適正であること ホワイトバランス及びブラックバランスの異状がないこと 視認対象の映像が鮮明に得られること 視認に障害となる焼き付き、白色、黒点がないこと レンズ固有の機能が正常に作動すること レンズ面に汚れがないこと パン、チルト、ズーム、ワイパーの作動すること 電圧の異状がないこと コネクター、端子等接続ケーブル結線状態及び増締に異常の有無 指示金具・取付部に固定の確認、ネジの緩み紛失がないこと 傾き及び著しい錆、腐食の有無 ワイパーブレードの交換
屋外一体型旋回台①～⑧	MIKASA PTC-18- IPP1-EEAAJ	本体部外観、塵、汚れ、変形等の有無 コネクター、端子等接続ケーブル結線状態及び増締に異常の有無 指示金具・取付部に固定の確認、ネジの緩み紛失がないこと 傾き及び著しい錆、腐食の有無
HUB収納箱①～④ LAN用SPD×各2 電源用SPD×各1 HUB×1		本体部外観、塵、汚れ、変形等の有無 コネクター、端子等接続ケーブル結線状態及び増締に異常の有無 指示金具・取付部に固定の確認、ネジの緩み紛失がないこと 傾き及び著しい錆、腐食の有無 電圧の異状がないこと

（2）モニター

装置等名	規格等	保守点検内容
UPS①～③	Omron BU50SW	本体部外観、汚れ、変形等がないこと バックアップ機能を持つものについては、 正常にバックアップ及び再生ができること 商用とバッテリーの電源切替の異常のないこと 入出力電圧の異常のないこと 波形の異常がないこと コネクター、端子等接続ケーブル結線状態及び増締に異常の有無 ファン等吸排気口に埃等が詰まってないこと バッテリーの交換
操作PC①～③ ・通信ポート ・ディスプレイボード ・ソフトウェア (WV-ASM200, ASE201E) L2スイッチ SFPモジュール×３	Panasonic TBA11PA#ABJ	本体部外観、汚れ、変形等がないこと 映像選択切替えにより、各制御ができること 各スイッチ、つまみ類の破損・欠損の有無を点検すること 蓄積画像とネットワーク接続ができること ファン等吸排気口に埃等が詰まってないこと コネクター、端子等接続ケーブル結線状態及び増締に異常の有無 電圧の異状がないこと 支持金具・取付部に固定の確認、ネジの緩み紛失がないこと

装置等名	規格等	保守点検内容
光接続箱	SUP-SA12 -SC-L-4T	本体部外観、汚れ、変形等がないこと ケーブルの破損及び接続の緩み、ネジの締付け状態の異常の有無 指示金具・取付部に固定の確認、ネジの緩み紛失がないこと 傾き及び著しい錆、腐食の有無
機器収納ラック①～③	ＲＡＣ－ Ｓ６００Ｌ	本体部外観、汚れ、変形等がないこと 支持金具・取付部に固定の確認、ネジの緩み紛失がないこと 傾き及び著しい錆、腐食の有無
23型液晶モニター	ENZO FDF2306W	本体部外観、汚れ、変形等がないこと 解像度の低下、ノイズ及び画面歪のないこと 明るさコントラスト、色の濃さ及び色合いが正確に調整できること コンバージェンスのずれ、 ホワイトバランス及びブラックバランスの異常のないこと 画面の明るさ、コントラスト等を点検すること コネクター、端子等接続ケーブル結線状態及び増締に異常の有無 支持金具・取付部に固定の確認、ネジの緩み紛失がないこと
32V型液晶モニター①～② （スタンド台、 アーム類含む）	Panasonic TH-32FE1J	本体部外観、汚れ、変形等がないこと 解像度の低下、ノイズ及び画面歪のないこと 明るさコントラスト、色の濃さ及び色合いが正確に調整できること コンバージェンスのずれ ホワイトバランス及びブラックバランスの異常のないこと 画面の明るさ、コントラスト等を点検すること 映像選択切替えにより、各制御ができること コネクター、端子等接続ケーブル結線状態及び増締に異常の有無 支持金具・取付部に固定の確認、ネジの緩み紛失がないこと 傾き及び著しい錆、腐食の有無
50V型液晶モニター （スタンド台、 アーム類含む）	Panasonic TH-55LFE8J	本体部外観、汚れ、変形等がないこと 解像度の低下、ノイズ及び画面歪のないこと 明るさコントラスト、色の濃さ及び色合いが正確に調整できること コンバージェンスのずれ ホワイトバランス及びブラックバランスの異常のないこと 画面の明るさ、コントラスト等を点検すること 映像選択切替えにより、各制御ができること コネクター、端子等接続ケーブル結線状態及び増締に異常の有無 指示金具・取付部に固定の確認、ネジの緩み紛失がないこと 傾き及び著しい錆、腐食の有無

件名	美保映像伝送装置保守点検		
図面名称	映像伝送装置保守点検項目	図面番号	11/11
		陸上自衛隊米子駐屯地	

見　積　書

分任契約担当官
陸上自衛隊米子駐屯地
第356会計隊長　中山　貴行　殿

見積期限：9月16日(水)　10:00

担当
國武(くにたけ)

¥　　(消費税含まない)

納期　：　3月26日
納地　：　陸上自衛隊美保分屯地

令和　　年　　月　　日

○対価の支払の時期
契約の履行後、国が適法な支払請求書を受理した日から30日以内。
○上記見積条件及び「入札及び契約心得」及び
「標準契約書及び請書」の契約条項を承諾の上見積します。
○当社(私(個人の場合)、当団体(団体の場合))は
「入札及び契約心得」に示された暴力団排除に関する誓約事項について
誓約します。

住所・名称・代表者名・インボイス登録番号

内　訳

品　　名	規　　格	単位	数　量	単　価	金　　額
美保映像伝送装置保守点検	仕様書のとおり	ST	1.00		
	以下余白				

内　訳　書

	品　名	規　格	単位	数　量	単　価	金　額
1						
2						
3						
4						
5						
6						
7						
8						
9						
10						
11						
12						
13						
14						
15						
16						
17						
18						
19						
20						

市 場 価 格 調 書

分任契約担当官
陸上自衛隊米子駐屯地
第356会計隊長　中山　貴行　殿

提出期限: 9月15日(火)10:00

担当
國武(くにたけ)

¥　　(消費税含まない)

令和　　年　　月　　日

住所・名称・代表者名

納期　:　3月26日

納地　:　陸上自衛隊美保分屯地

陸上自衛米子駐屯地

FAX:0859-29-2164

品　　名	規　　格	単位	数　量	単　価	金　額
美保映像伝送装置保守点検	仕様書のとおり	ST	1.00		
	以下余白				

内　訳　書

	品　名	規　格	単位	数　量	単　価	金　額
1						
2						
3						
4						
5						
6						
7						
8						
9						
10						
11						
12						
13						
14						
15						
16						
17						
18						
19						
20						