公告 第M029 号
令和8年10月26日

公　　告

分任契約担当官
陸上自衛隊関西補給処
調達会計部長　脇田　研一

以下のとおり一般競争入札を実施するので、「入札及び契約心得」及び「契約条項」を承知のうえ参加されたい。

1　入札事項

契約実施計画番号	調達要求番号	物品番号	仕様書番号
6RGE1M500630	6RHC1AX0025 0001		

品名　または　件名
宇治（８）構内建物空調機更新役務
部品番号　または　規格
仕様書のとおり
使用器材名

数量	単位	銘柄	使用期限等	グループ	指定	検査	包装
1.00	ST						

納地または工事場所	引渡場所
関西処　営繕班	関西処　営繕班
搬入場所	納期または工期
関西処　営繕班	令和8年12月18日（金）

2　競争参加資格
次のいずれかであること
全省庁統一資格の「役務の提供等」に係る等級がA、B、C、D等級であること
ただし、細部は注意事項による。

3　契約条項を示す場所
陸上自衛隊　関西補給処（宇治駐屯地）調達会計部　契約課　契約班
ホームページ　https://www.mod.go.jp/gsdf/mae/madep/uji/nyusatsu/newpage2.htm

4　説明会及び入札執行の日時場所
説明会日時場所：実施しない
入札日時場所　：令和8年11月10日（火）10時00分　調達会計部入札室

5　保証金
入札保証金：免除　契約保証金：免除

6　落札決定方式及び契約方式
落札決定方式：総品目総額　契約方式：一般競争

7　注意事項
(競争参加資格細部)
(1)　予算決算及び会計令第７０条及び第７１条の規定に該当しない者であること。
(2)　全省庁統一資格において近畿地域の競争参加資格を有すること。
なお、入札に参加する場合は、資格審査結果通知書（写）を入札期日までにメール又はＦＡＸにより提出すること。
(3)　契約担当官等から指名停止の処置を受けている期間中の者でないこと。
(4)　防衛省大臣官房衛生監、防衛政策局長、防衛装備庁長官又は陸上幕僚長から「装備品等及び役務の調達に係る指名停止等の要領」に基づく指名停止の措置を受けている期間中の者でないこと。
(5)　前号により現に指名停止を受けている者と資本関係又は人的関係のある者であって、当該者と同種の物品の売買又は製造若しくは役務請負について防衛省と契約を行おうとする者でないこと。
(6)　原則、現に指名停止を受けている者の下請負については認めない。ただし、真にやむを得ない事由を該当する省指名停止権者が認めた場合には、この限りでない。
(7)　建設業法（昭和24年法律第10号）第3条に規定する「管工事業」、「機械器具設置工事業」、「電気工事業」又は「建築工事業」のいずれかに係る建設業の許可を有し、同法第27条の23に基づく有効な経営事項審査を受けていること。

8　入札及び契約条件
(1)　落札決定に当たっては、入札書に記載された金額(単価)に当該金額の１０パーセントに相当する額を加算した金額（当該金額に１円未満の端数があるときは、その端数金額を切り捨てるものとする。）をもって落札価格とするので、入札者は、消費税に係る課税事業者であるか免税事業者であるかを問わず、見積もった金額の１１０分の１００に相当する金額を入札書に記載すること。

(2)　落札者が「入札及び契約心得」に従って契約の締結手続きをしない場合には、落札者が契約締結に応じないものとみなし、落札価格の１００分の５に相当する金額を違約金として徴収し、契約者が契約を履行しない場合は、契約金額の１００分の１０以上の金額を違約金として徴収する。
(3)　契約金額が１００万円以上の場合は請書、２５０万円を超えた場合は契約書を、官側と交わすものとする。
(4)　適用する契約条項は、陸上自衛隊駐屯地用標準契約書の「役務請負契約条項」、「談合等の不正行為に関する特約条項」及び「暴力団排除に関する特約条項」とする。

9　入札の無効
(1)　第２項及び第７項に定める入札資格のない者の入札
(2)　「暴力団排除に関する誓約事項」の内容に虚偽があった場合又は誓約に反する事態が生じた場合
(3)　入札金額、入札者氏名が判明し難い入札
(4)　その他入札に関する条件に違反した入札

１０　その他
(1)　郵便入札の場合は、書留等の受け渡しが確認できる処置をして、入札期日前日17時（前日が土日祝日の場合はさらにそれらの前日の17時）までに関西補給処　調達会計部　契約課　契約第２班　担当者必着とする。郵便入札参加者は送付したことを確認できるものを手元に保管しておくこと。
※注意事項：　郵便入札においては、送付する封筒に入札件名「○月○日○時○分入札　○○○○の件入札書在中」と明記すると共に、必ず発送の旨を事前に調達会計部契約課担当まで電話連絡すること。
(2)　入札参加希望者は、入札書等を入札期日前日までに、ＨＰより印刷又は調達会計部契約課担当より受領されたい。
(3)　入札代理人の場合は、権限を委任したことを証明する委任状を提出すること。
(4)　入札参加予定者は、必ず開札時刻の5分前までに入札室に集合されたい。
(5)　再度入札を行う場合については、初度入札応札者へ別途連絡する。
(6)　最低価格の入札金額が契約等担当官等が定める調査基準額に該当する場合は、入札価格の内訳書等といった積算資料等を提出していただくよう依頼する可能性がある旨承知されたい。
(7)　積算資料等の提出に応じていただけない場合又は不十分な場合は、その旨説明を求める可能性がある旨承知されたい。
(8)　積算資料等の提出・説明に応じない場合又は不十分な場合は、「契約の内容に適合した履行がされないおそれがある」ものとして落札者としない可能性がある旨承知されたい。
(9)　不明事項については、下記まで問い合わせられたい。

京都府宇治市五ヶ庄官有地
陸上自衛隊関西補給処（宇治駐屯地）
調達会計部契約課契約第２班　担当：糸井　電話：0774-31-8121（代表）　内線　296

ｆａｘ：0774-32-4580（直通）

契約課メールアドレス：fin-madep@inet.gsdf.mod.go.jp

仕　様　書

1　作業件名
宇治（８）構内建物空調機更新役務

2　作業場所
京都府宇治市五ヶ庄官有地　陸上自衛隊宇治駐屯地

3　作業期間
契約締結日～令和８年１２月１８日（金）
作業については、契約締結日から１１月下旬までに実施し、撤去及び据付は同日に作業をすること。
また、更新予定の空調機が故障した場合は、早急に工程を組み更新すること。

4　概　要
構内建物空調機１８台の更新及び１台の新設を実施すること。

区分		規格	数量
壁掛 単相100V	室内機 室外機	官給品（日立　RAS-ZJ2526S） 官給品（日立　RAC-ZJ2526S）	１組
壁掛 単相100V	室内機 室外機	官給品（日立　RAS-XJ3625S） 官給品（日立　RAC-XJ3626S）	１組
壁掛 三相200V	室内機 室外機	官給品（日立　RPK-GP50KA） 官給品（日立　RAS-GP50RSH3）	２組
壁掛 三相200V	室内機 室外機	官給品（日立　RPK-GP63KA） 官給品（日立　RAS-GP63RSH3）	２組
壁掛 三相200V	室内機 室外機	官給品（日立　RPK-GP80KA） 官給品（日立　RAS-GP80RSH3）	２組
床置 三相200V	室内機 室外機	官給品（日立　RPV-GP63KA） 官給品（日立　RAS-GP63RSH3）	６組
床置 三相200V	室内機 室外機	官給品（日立　RPV-GP80KA） 官給品（日立　RAS-GP80RSH3）	５組
接地工事			１式
撤　去			１式
ﾌﾛﾝｶﾞｽ回収処分		撤去済窓用ｴｱｺﾝ(R22)１台含	１式
産業廃棄物処分			１式
試運転調整			１式

※室内機、室外機、リモコンのみ官給品であり、その他は請負業者にて準備すること。

5　一般事項
(1)　総則
本作業は、仕様書・図面・メーカー基準・次の基準及び関係法令等を遵守して実施すること。なお仕様書に記載なき事項については、事前に監督官と協議のうえ指示に従うこと。
・公共建築標準仕様書（機械設備工事編）
・公共建築標準改修仕様書（機械設備工事編）

(2)　協議
請負者は設計図書及び現地において、相違・疑義あるいは不明な点が生じた場合は、監督官と協議し、その指示に従うこと。

(3)　火災予防・現場管理
作業中における火災予防、労働安全及び在来施設等の保護には、十分注意を払うものとし、汚破損した場合は、請負者の責任において速やかに原形に復旧すること。

(4)　作業写真
請負者は作業の主要な作業段階において写真撮影を実施すること。項目は着手前・作業中・作業完了後のほか、監督官の指示する箇所とする。また、写真はＡ４紙に整理のうえ１部提出すること。

(5)　電気・水道等の使用
本作業実施に必要な電力・給水については、請負者側で準備すること。

(6)　発生材
本作業で発生した金属屑等監督官が指示するものについては、発生材報告書を提出し、所定の場所に集積、運搬を実施すること。その他廃材等は廃棄物の処理及び清掃に関する法令等を遵守し請負業者の責任において場外処分すること。
また、処分完了が証明できる書類（マニフェストＡ～Ｅ票の写し又は電子マニフェスト）、産業廃棄物処分業証明書、産業廃棄物収集運搬業許可証、産業廃棄物委託契約書の写しを官側に提出するものとする。

件　名	宇治（８）構内建物空調機更新役務		
図　名	仕　様　書	縮　尺	－
陸上自衛隊　関西補給処　総務部		図面番号	1/23

6　特記事項

(1)　空調機据付後、試運転を実施し試運転報告書を提出すること。
(2)　撤去した室内機及び室外機は官側に返納（場内小運搬）すること。
(3)　更新空調機はワイヤレスリモコンであり、撤去空調機のワイヤードリモコンは撤去すること。
(4)　床置室内機の架台は、請負業者にて準備すること。
(5)　各執務室のため、養生を行うこと。
(6)　工程を明確に示し、官側が承諾の上工程を組むこと。
(7)　電源線、デマンド監視線は既存を流用して使用すること。
(8)　官側からの支給は、室内機、室外機、リモコンのみである。
(9)　撤去及び新設については、同日に実施すること。
(10)　１２６号建物に設置する空調機は新設であり、コア貫通は請負業者で実施すること。

7　提出書類

本作業での提出書類は下記のとおりとし、提出すること。

(1)　内訳明細書・・・・・・・・・・・・・１部（契約後速やかに提出）
(2)　現場代理人等通知書・・・・・・・・・１部（契約後２週間以内に提出）
(3)　着手届・・・・・・・・・・・・・・・１部（着手日に提出）
(4)　完了届・・・・・・・・・・・・・・・１部（完了日に提出）
(5)　工程表・・・・・・・・・・・・・・・１部（契約後２週間以内に提出）
(6)　作業写真・・・・・・・・・・・・・・１部（整理し提出）
(7)　使用材料承認等願・・・・・・・・・・１部（作業着手前に提出）
(8)　材料検査簿・・・・・・・・・・・・・１部（材料搬入の都度提出）
(9)　フロンガス回収・破壊（再生）処理証明書・・１部（証明書発行後提出）
(10)　打合せ簿・・・・・・・・・・・・・・１部（打合せの都度提出）
(11)　マニフェストＡ～Ｅ票の写し・・・・１部（証明書発行後提出）
(12)　その他監督官の指示した書類（監督官が指定した期日までに示した部数を提出）

8　検　査

作業完了後、検査官の完了検査を受け合格をもって完了とする。ただし、手直し事項が生じた場合は、手直し完了後再度検査を受け、合格をもって完了とする。

件　名	宇治（８）構内建物空調機更新役務		
図　名	案内図・配置図	縮　尺	-
陸上自衛隊　関西補給処　総務部		図面番号	2/23

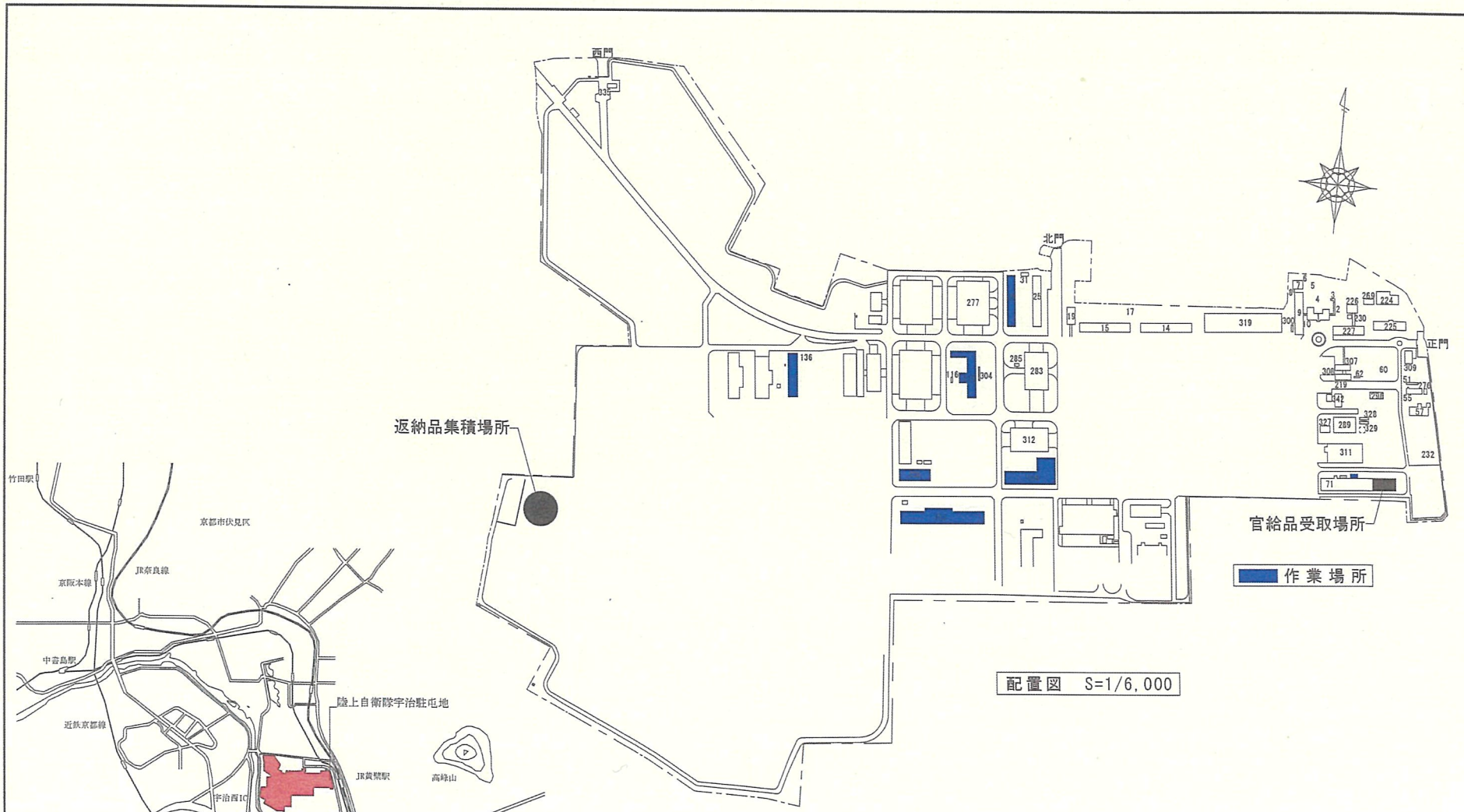

件　名	宇治（８）構内建物空調機更新役務		
図　名	案内図・配置図	縮　尺	図　示
陸上自衛隊　関西補給処　総務部		図面番号	3/23

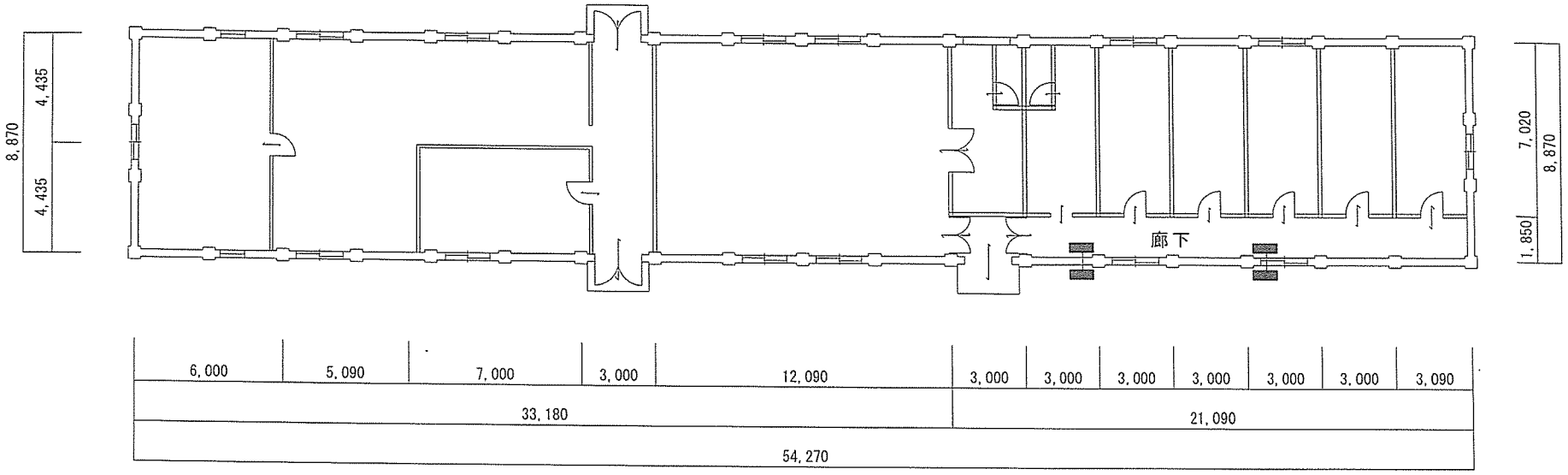

２６号建物平面図

件　名	宇治（８）構内建物空調機更新役務		
図　名	２６号建物平面図	縮　尺	1/250
陸上自衛隊　関西補給処　総務部		図面番号	4/23

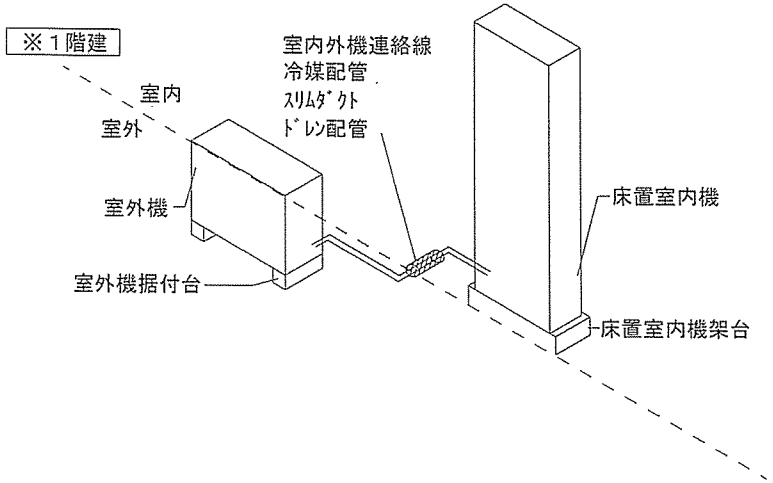

系統図（廊下）S＝1/X

材　料　使　用　表（撤去・新設）

名　称	規　格　等	数　量
新設室内機	官給品（日立　RPV-GP63KA）	2台
新設室外機	官給品（日立　RAS-GP63RSH3）	2台
スリムダクト	再利用	2.5m
冷媒配管	φ６．３５／φ１２．７　被覆付	2.5m
ドレン管	φ２０	2.5m
室内外機連絡線	ＥＭ－ＥＥＦ２．０ｍｍ－３Ｃ	2.5m
室外機架台	プラロック　ＰＲ－４０１－Ⅰ	4個
室内機架台		2個

件　名	宇治（８）構内建物空調機更新役務		
図　名	２６号建物系統図	縮　尺	1/NTS
陸上自衛隊　関西補給処　総務部		図面番号	5/23

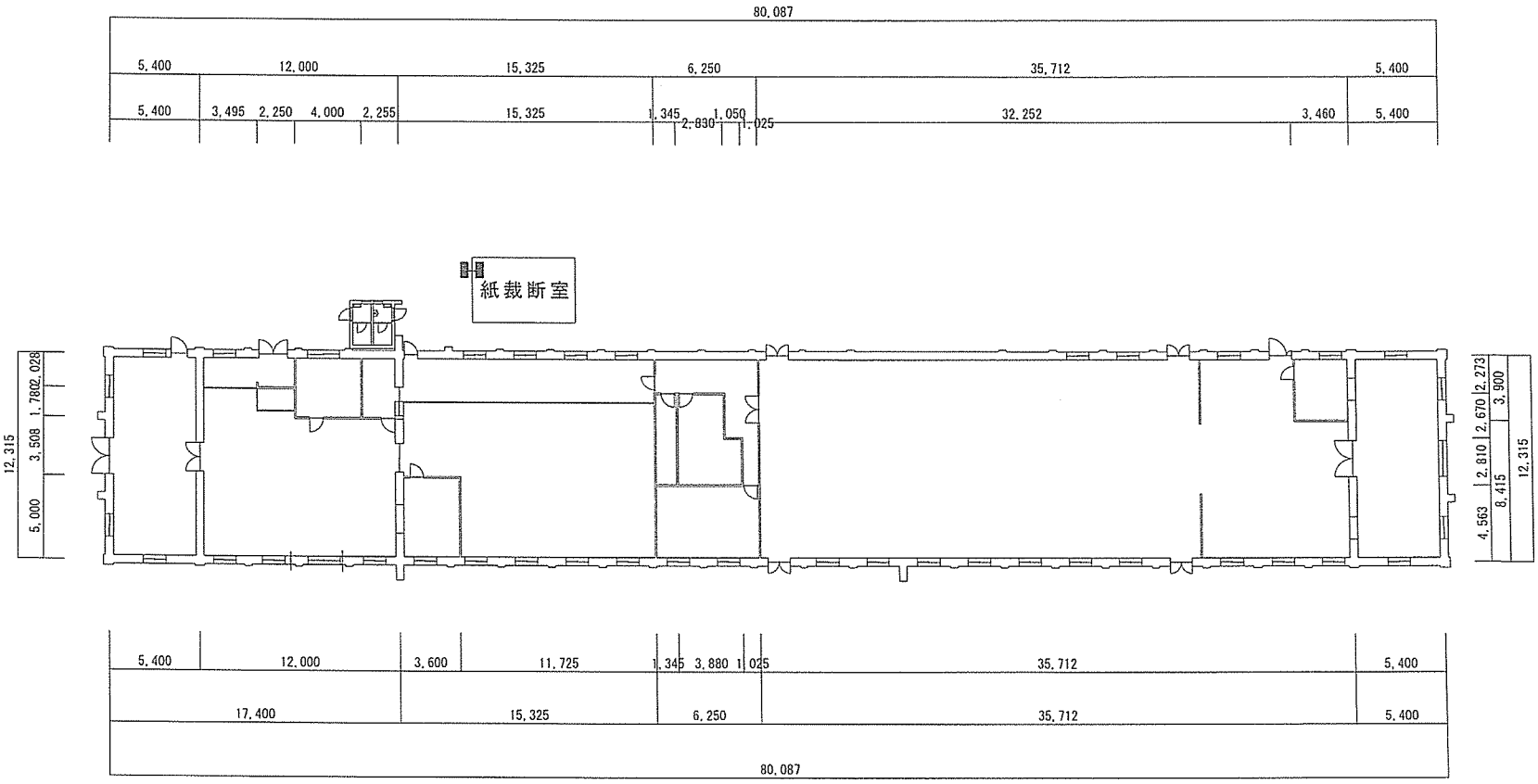

７１号建物平面図

件　名	宇治（８）構内建物空調機更新役務		
図　名	７１号建物平面図	縮　尺	1/400
陸上自衛隊　関西補給処　総務部		図面番号	6/23

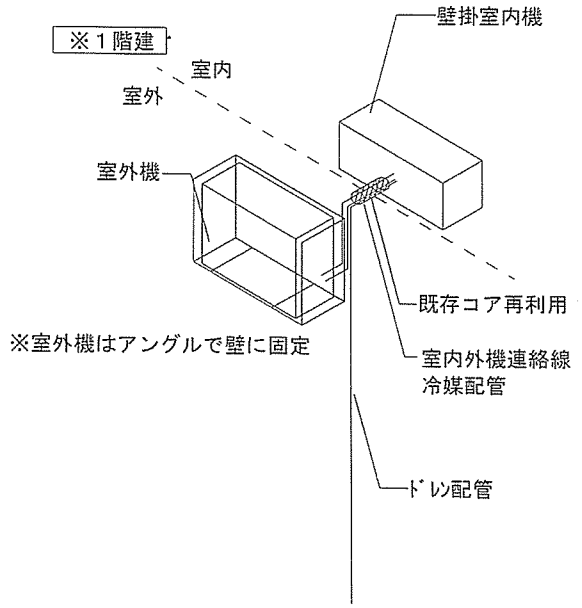

系統図（紙裁断室）S＝1/X

材　料　使　用　表（撤去・新設）

名　称	規　格　等	数　量
新設室内機	官給品（日立　RAS-ZJ2526S）	1台
新設室外機	官給品（日立　RAC-ZJ2526S）	1台
冷媒配管	φ６．３５／φ９．５２　被覆付	1.0m
ドレン管	φ２０	2.4m
室内外機連絡線	ＥＭ－ＥＥＦ２．０mm－３Ｃ	1.0m
防振ゴム		4個
※室外機はアングルで壁に固定。		

件　名	宇治（８）構内建物空調機更新役務		
図　名	紙裁断室系統図	縮　尺	1/NTS
陸上自衛隊　関西補給処　総務部		図面番号	7/23

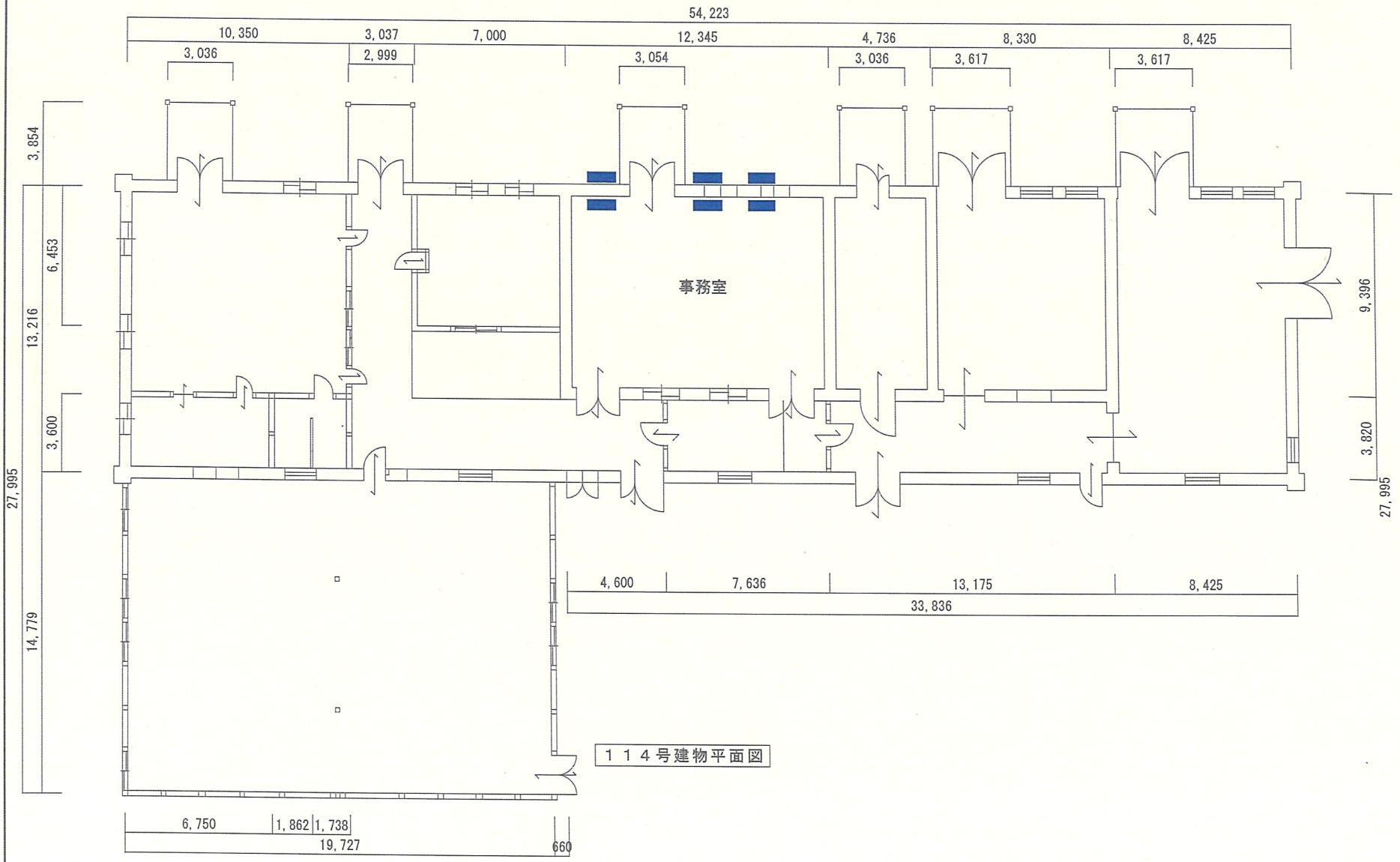

１１４号建物平面図

件　名	宇治（８）構内建物空調機更新役務		
図　名	１１４号建物平面図	縮　尺	1/250
陸上自衛隊　関西補給処　総務部		図面番号	8/23

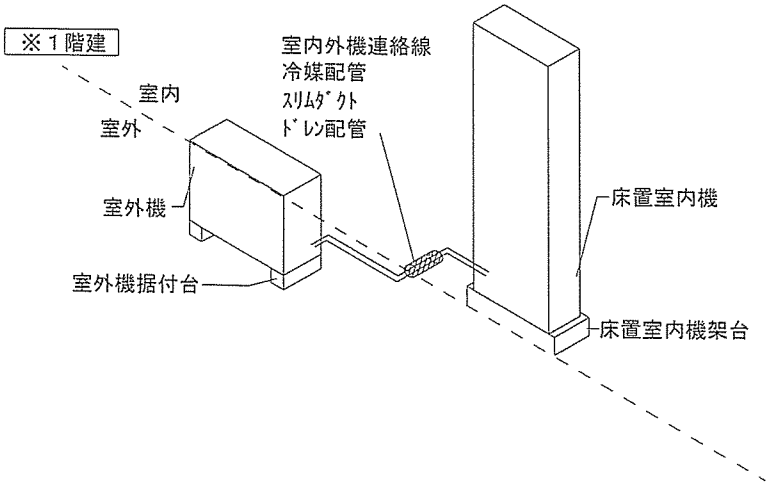

系統図（事務室）S＝1/X

材　料　使　用　表（撤去・新設）

名　称	規　格　等	数　量
新設室内機	官給品（日立　RPV-GP63KA）	3台
新設室外機	官給品（日立　RAS-GP63RSH3）	3台
スリムダクト	再利用	7.5m
冷媒配管	φ６．３５／φ１２．７　被覆付	7.5m
ドレン管	φ２０	7.5m
室内外機連絡線	ＥＭ－ＥＥＦ２．０ｍｍ－３Ｃ	7.5m
室外機架台	プラロック　ＰＲ－４０１－Ⅰ	6個
室内機架台		3個

件　名	宇治（８）構内建物空調機更新役務		
図　名	１１４号建物系統図	縮　尺	1/NTS
陸上自衛隊　関西補給処　総務部		図面番号	9/23

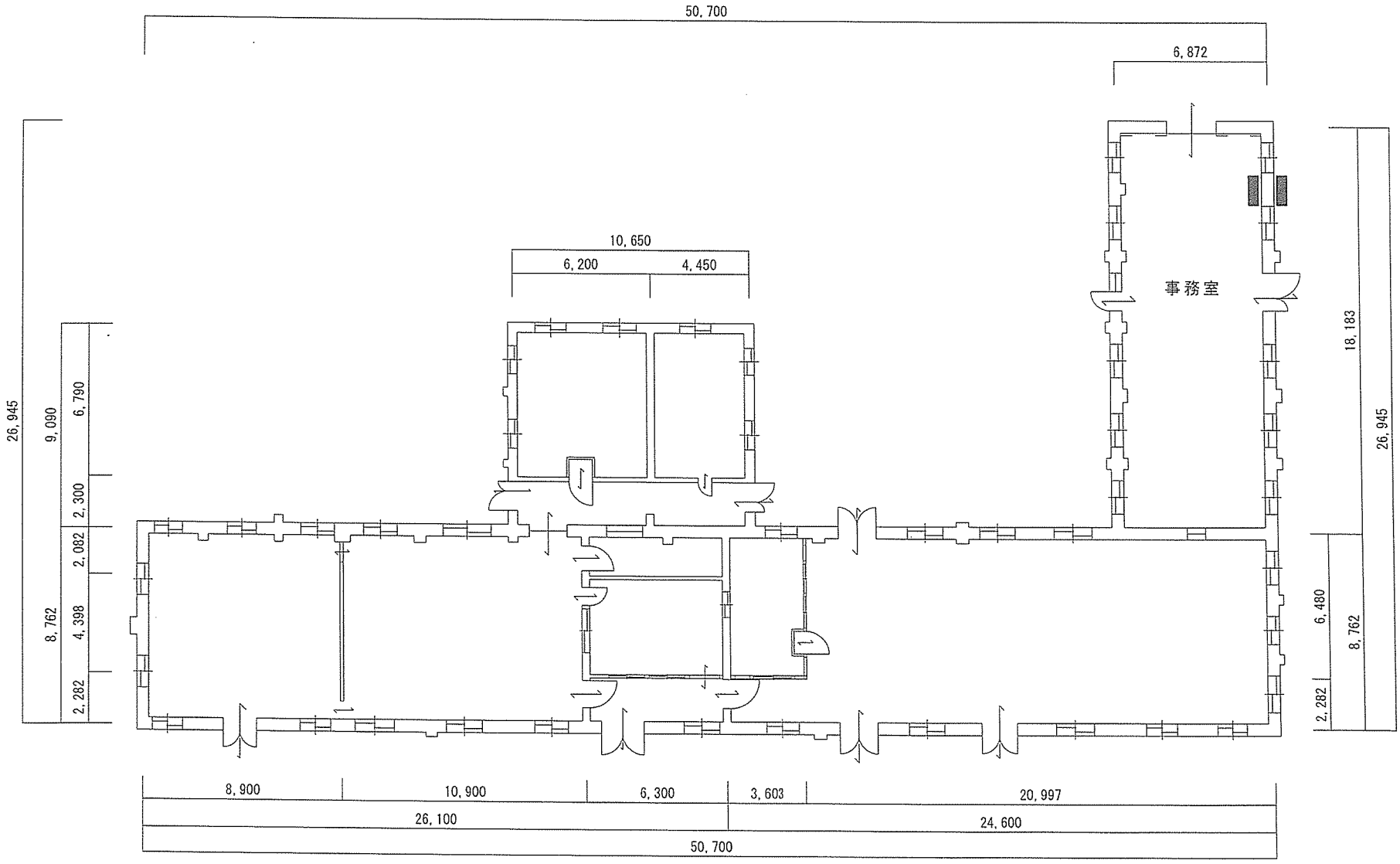

１１５号建物平面図

件　名	宇治（８）構内建物空調機更新役務		
図　名	１１５号建物平面図	縮　尺	1/250
陸上自衛隊　関西補給処　総務部		図面番号	10/23

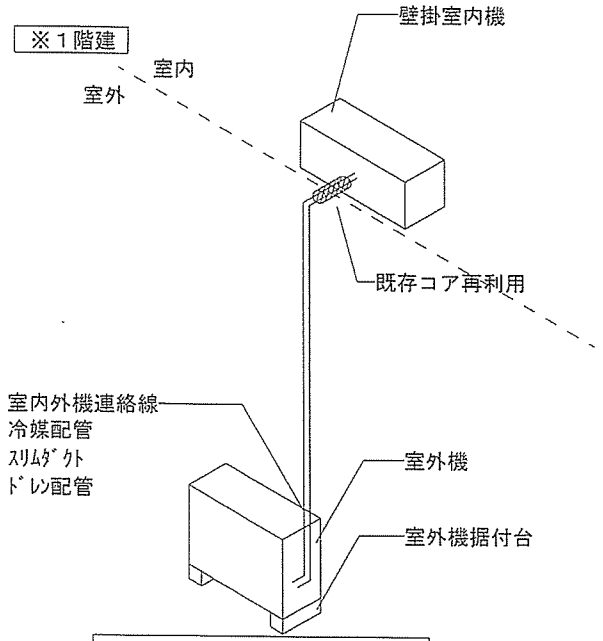

系統図（事務室）S＝1/X

材　料　使　用　表（撤去・新設）

名　称	規　格　等	数　量
新設室内機	官給品（日立　RPK-GP63KA）	1台
新設室外機	官給品（日立　RAS-GP63RSH3）	1台
スリムダクト	再利用	3.5m
冷媒配管	φ６．３５／φ１２．７　被覆付	3.5m
ドレン管	φ２０	3.5m
室内外機連絡線	ＥＭ－ＥＥＦ２．０ｍｍ－３Ｃ	3.5m
室外機架台	プラロック　ＰＲ－４０１－Ｉ	1個

件　名	宇治（８）構内建物空調機更新役務		
図　名	１１５号建物系統図	縮　尺	1/NTS
陸上自衛隊　関西補給処　総務部		図面番号	11/23

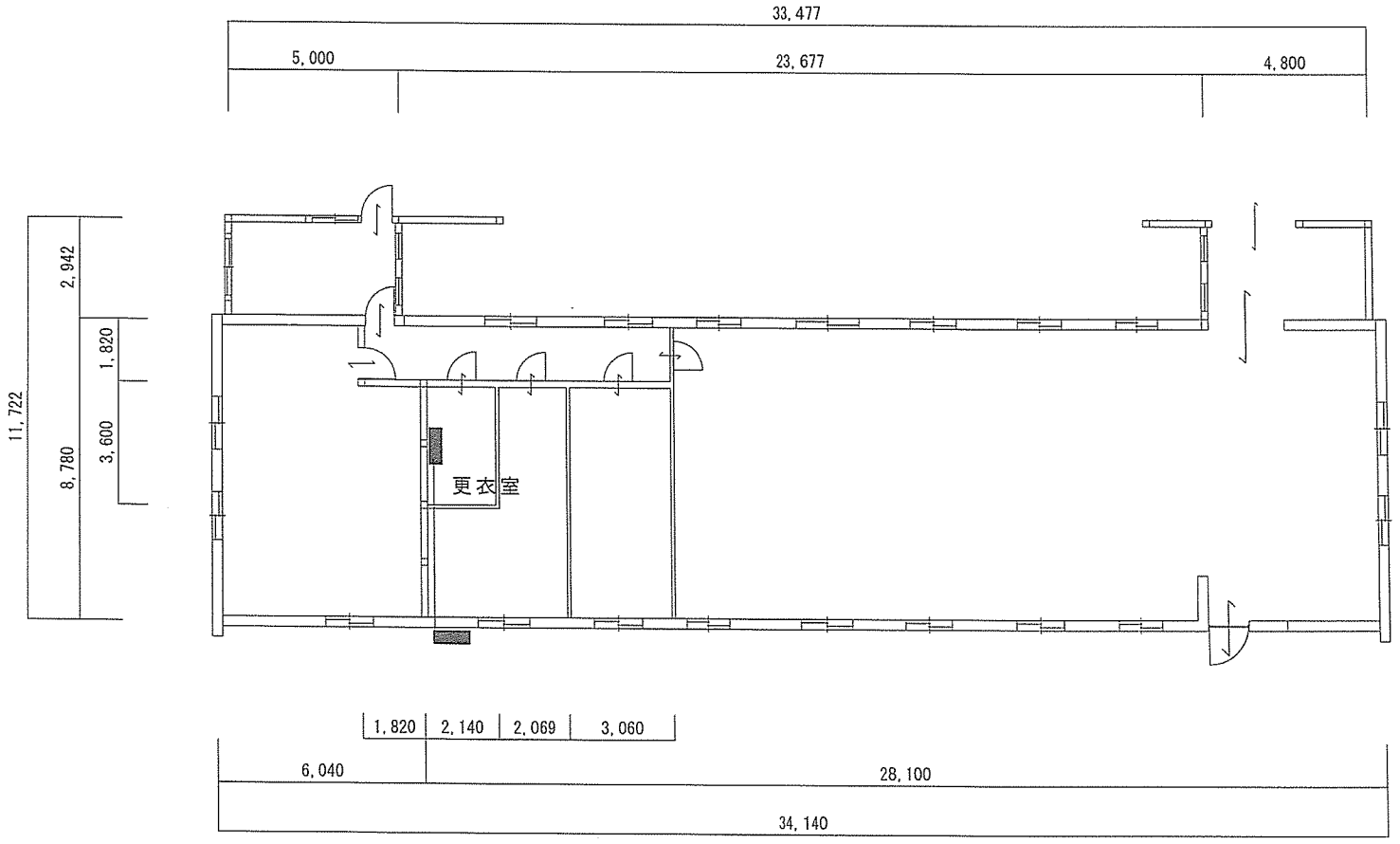

１２６号建物平面図

件　名	宇治（８）構内建物空調機更新役務		
図　名	１２６号建物平面図	縮　尺	1/200
陸上自衛隊　関西補給処　総務部		図面番号	12/23

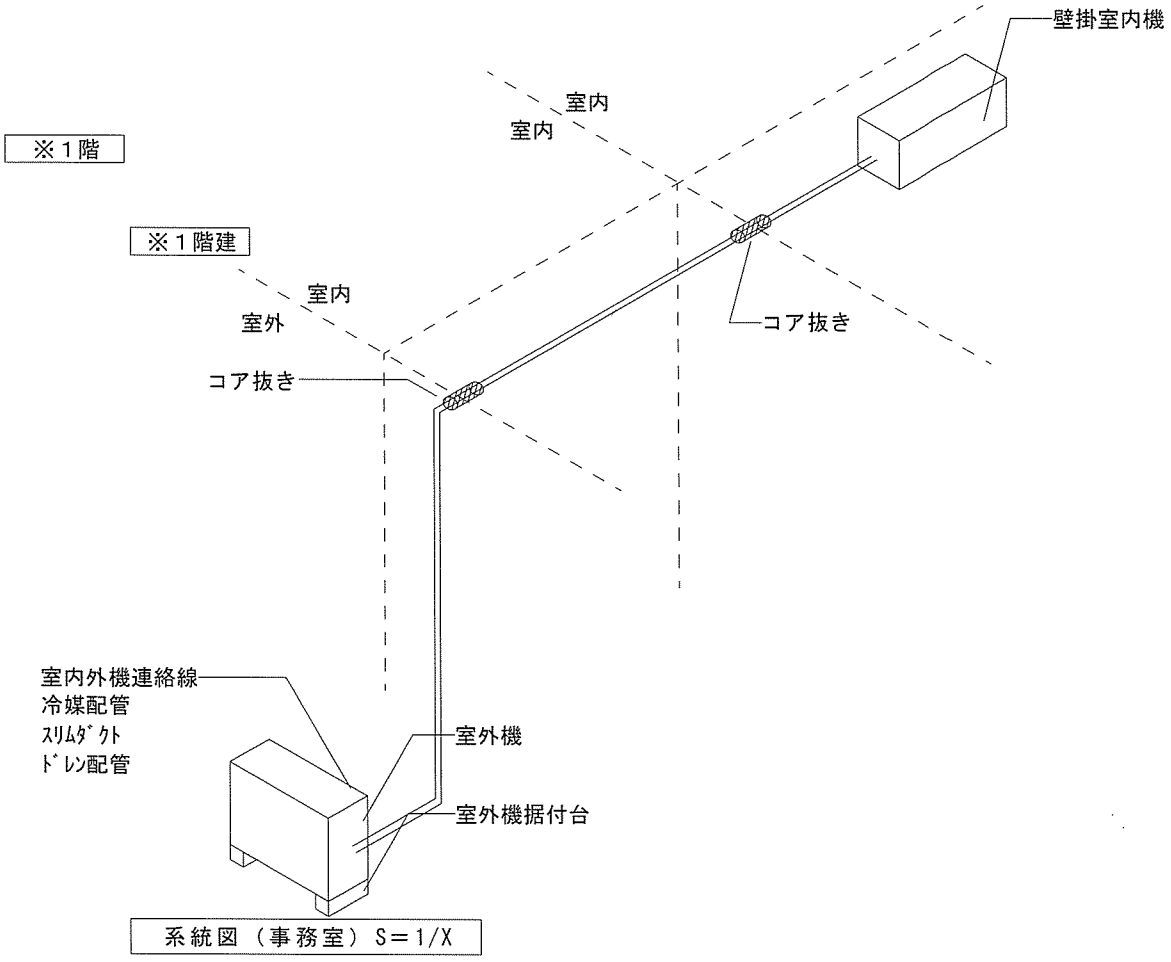

系統図（事務室）S＝1/X

材　料　使　用　表（新設）

名　称	規　格　等	数　量
新設室内機	官給品（日立　RAS-XJ3625S）	1台
新設室外機	官給品（日立　RAC-XJ3626S）	1台
スリムダクト	ＳＤ７７	7.2m
冷媒配管	φ６．３５／φ９．５２　被覆付	7.2m
ドレン管	φ２０	7.2m
室内外機連絡線	ＥＭ－ＥＥＦ２．０mm－３Ｃ	7.2m
室外機架台	プラロック　ＰＲ－４０１－Ｉ	2個

件　名	宇治（８）構内建物空調機更新役務		
図　名	１２６号建物系統図	縮　尺	1/NTS
陸上自衛隊　関西補給処　総務部		図面番号	13/23

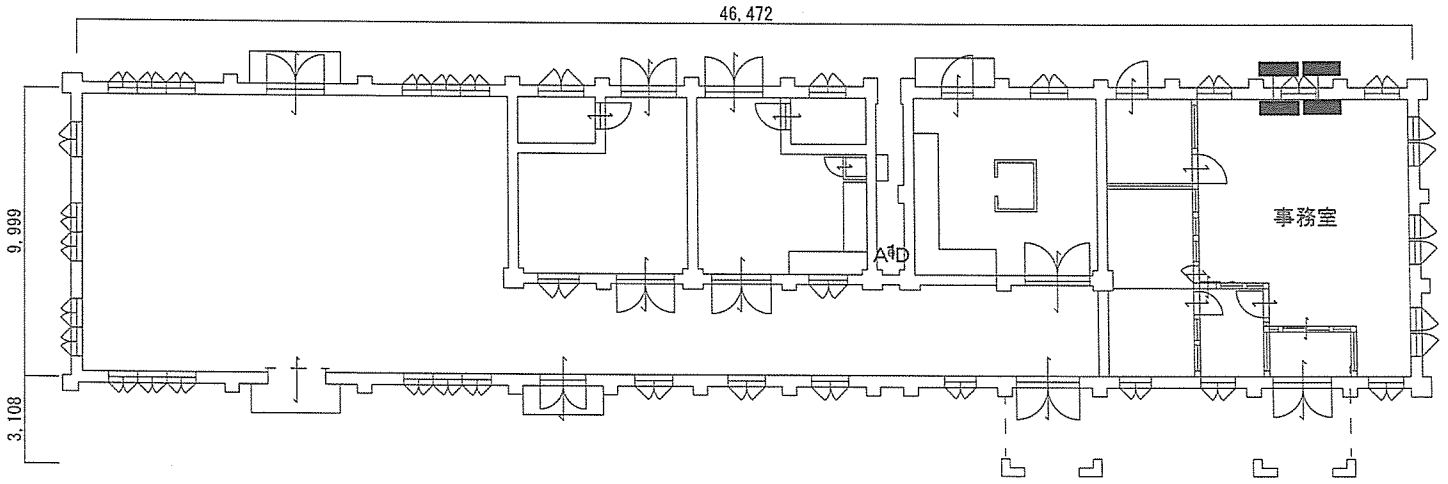

１３６号建物平面図　1/300

件　名	宇治（８）構内建物空調機更新役務		
図　名	１３６号建物平面図	縮　尺	1/250
陸上自衛隊　関西補給処　総務部		図面番号	14/23

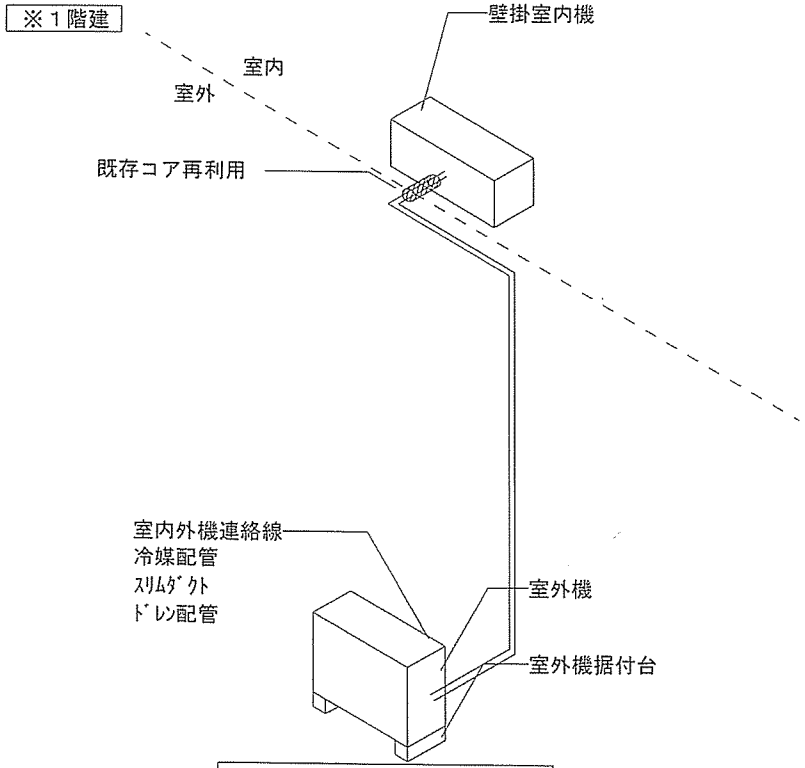

系統図（事務室）S＝1/X

材　料　使　用　表（撤去・新設）

名　称	規　格　等	数　量
新設室内機	官給品（日立　RPK-GP80KA）	1台
新設室外機	官給品（日立　RAS-GP80RSH3）	1台
スリムダクト	再利用	3.5m
冷媒配管	φ９．５２／φ１５．８８　被覆付	3.5m
ドレン管	φ２０	3.5m
室内外機連絡線	ＥＭ－ＥＥＦ２．０ｍｍ－３Ｃ	3.5m
室外機架台	プラロック　ＰＲ－４０１－Ⅰ	2個

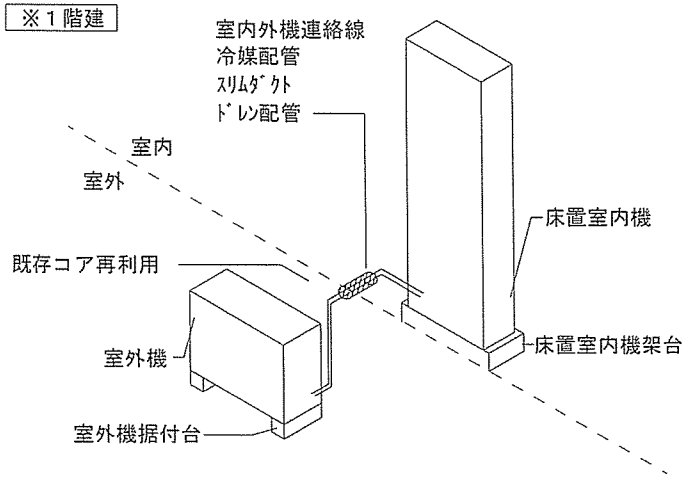

系統図（事務室）S＝1/X

材　料　使　用　表（撤去・新設）

名　称	規　格　等	数　量
新設室内機	官給品（日立　RPV-GP63KA）	1台
新設室外機	官給品（日立　RAS-GP63RSH3）	1台
スリムダクト	再利用	2.5m
冷媒配管	φ６．３５／φ１２．７　被覆付	2.5m
ドレン管	φ２０	2.5m
室内外機連絡線	ＥＭ－ＥＥＦ２．０ｍｍ－３Ｃ	2.5m
室外機架台	プラロック　ＰＲ－４０１－Ⅰ	2個
室内機架台		1個

件　名	宇治（８）構内建物空調機更新役務		
図　名	１３６号建物系統図	縮　尺	1/NTS
陸上自衛隊　関西補給処　総務部		図面番号	15/23

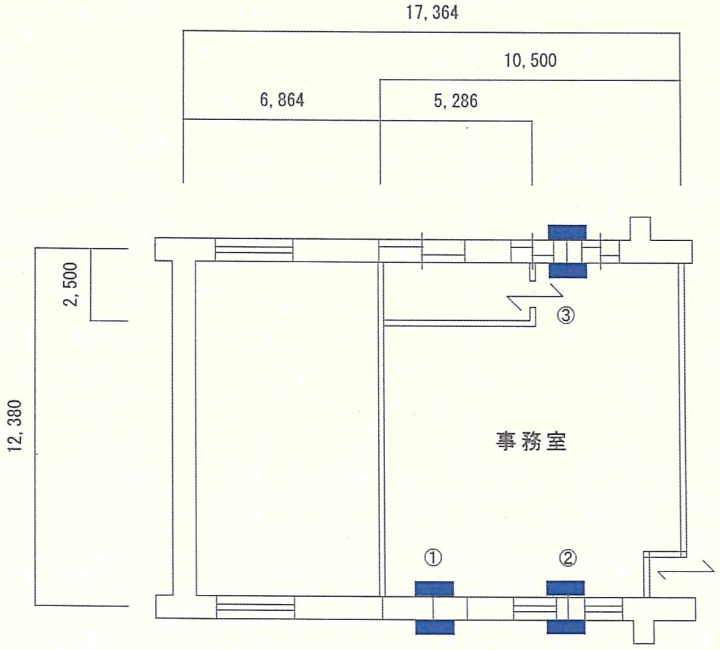

２Ｆ

１５３号建物平面図

件　名	宇治（８）構内建物空調機更新役務		
図　名	１５３号建物平面図	縮　尺	1/400
陸上自衛隊　関西補給処　総務部		図面番号	16/23

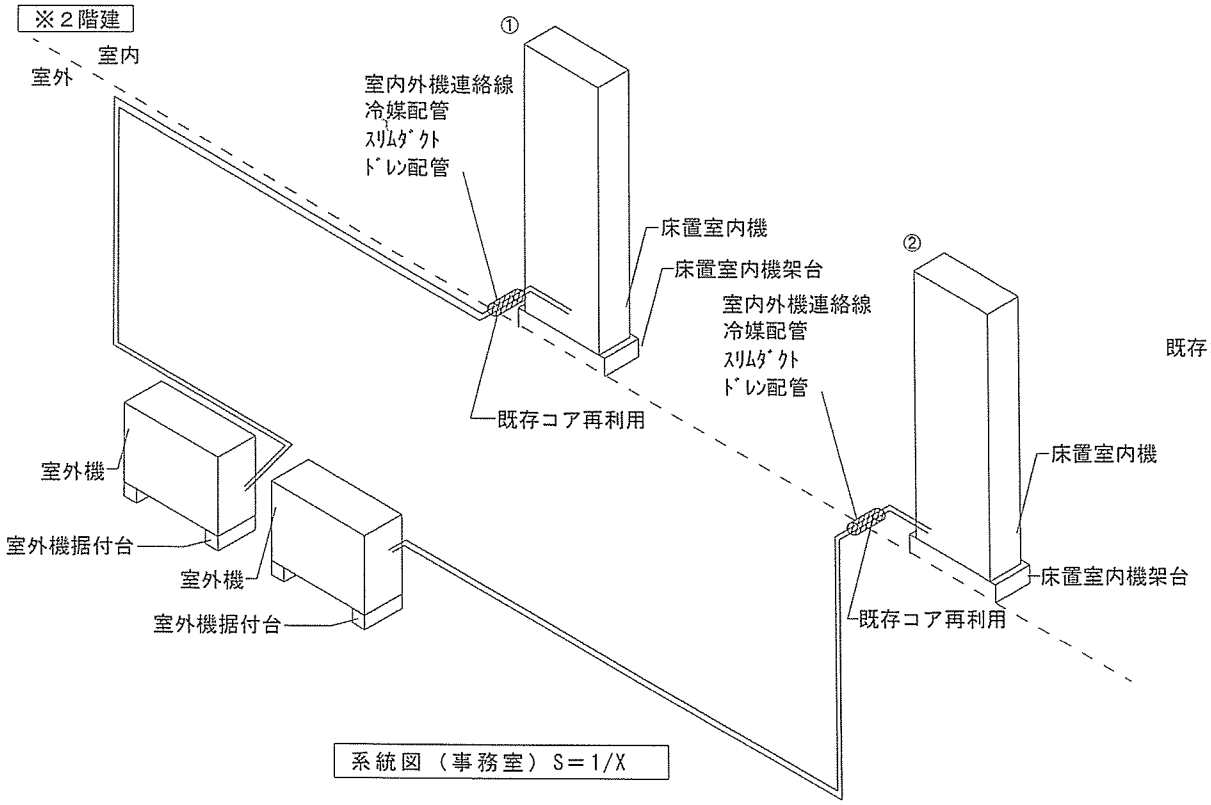

系統図（事務室）S＝1/X

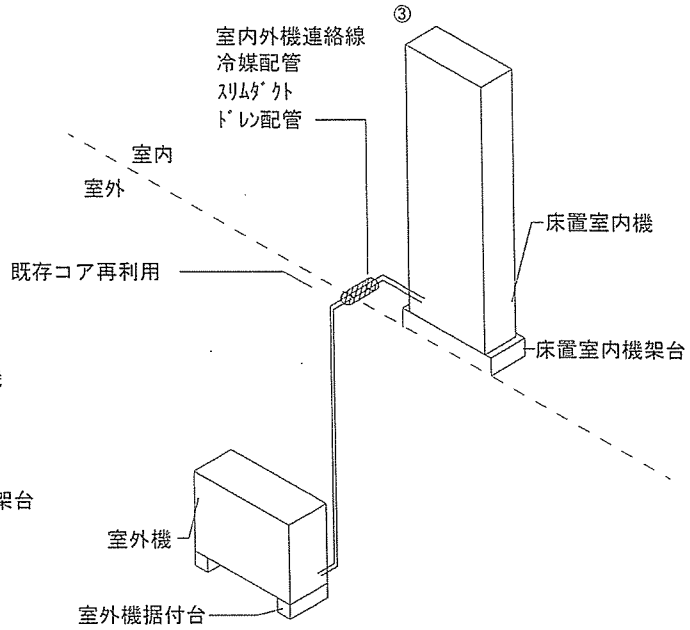

系統図（事務室）S＝1/X

材　料　使　用　表（撤去・新設）

名　称	規　格　等	数　量
新設室内機	官給品（日立　RPV-GP80KA）	2台
新設室外機	官給品（日立　RAS-GP80RSH3）	2台
スリムダクト	再利用	7.5m
冷媒配管	φ９．５２／φ１５．８８　被覆付	7.5m
ドレン管	φ２０	7.5m
室内外機連絡線	ＥＭ－ＥＥＦ２．０ｍｍ－３Ｃ	7.5m
室外機架台	プラロック　ＰＲ－４０１－Ｉ	4個
室内機架台		2個

材　料　使　用　表（撤去・新設）

名　称	規　格　等	数　量
新設室内機	官給品（日立　RPV-GP80KA）	1台
新設室外機	官給品（日立　RAS-GP80RSH3）	1台
スリムダクト	再利用	2.2m
冷媒配管	φ９．５２／φ１５．８８　被覆付	2.2m
ドレン管	φ２０	2.2m
室内外機連絡線	ＥＭ－ＥＥＦ２．０ｍｍ－３Ｃ	2.2m
室外機架台	プラロック　ＰＲ－４０１－Ｉ	2個
室内機架台		1個

件　名	宇治（８）構内建物空調機更新役務		
図　名	１５３号建物系統図	縮　尺	1/NTS
陸上自衛隊　関西補給処　総務部		図面番号	17/23

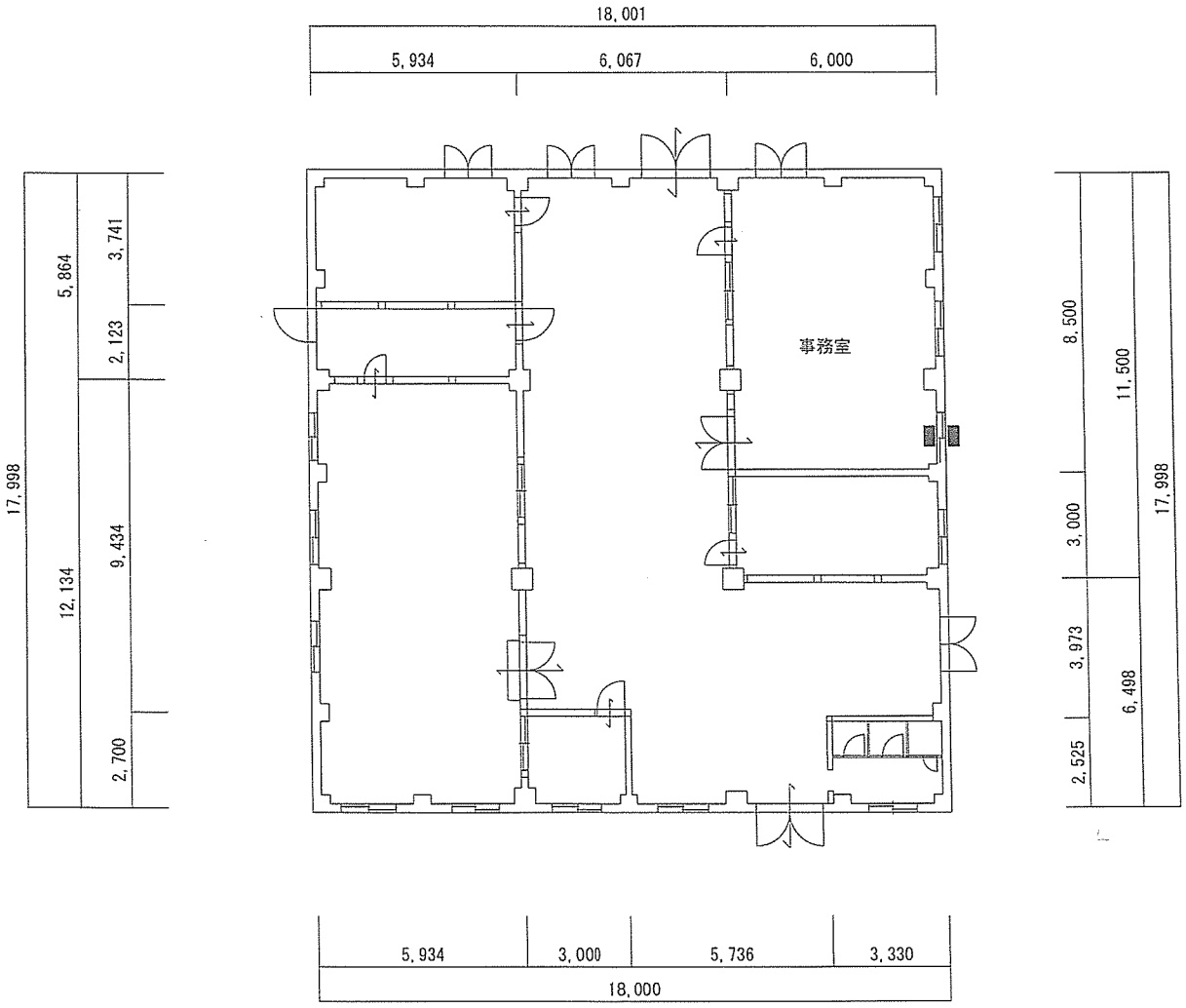

１６７号建物平面図

件　名	宇治（８）構内建物空調機更新役務		
図　名	１６７号建物平面図	縮　尺	1/200
陸上自衛隊　関西補給処　総務部		図面番号	18/23

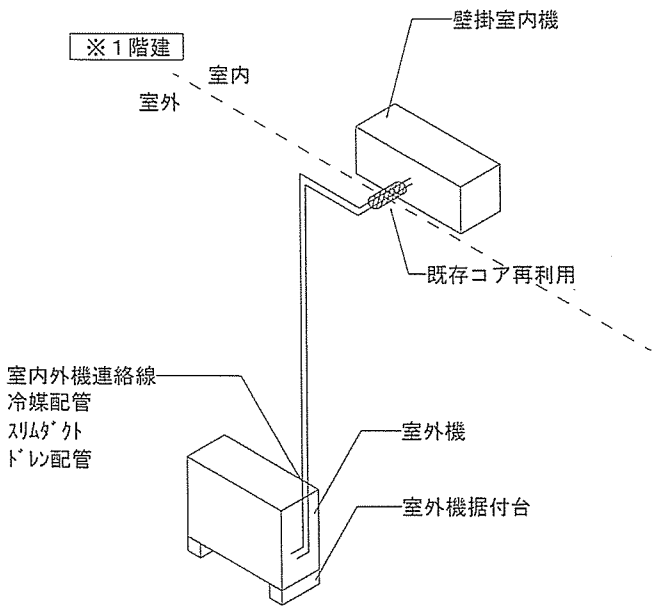

系統図（事務室）S＝1/X

材　料　使　用　表（撤去・新設）１台あたり

名　称	規　格　等	数　量
新設室内機	官給品（日立　RPK-GP63KA）	1台
新設室外機	官給品（日立　RAS-GP63RSH3）	1台
スリムダクト	再利用	3.2m
冷媒配管	６．３５／１２．７　被覆付	3.2m
ドレン管	φ２０	3.2m
室内外機連絡線	ＥＭ－ＥＥＦ２．０ｍｍ－３Ｃ	3.2m
室外機架台	再利用	2個

件　名	宇治（８）構内建物空調機更新役務		
図　名	１６７号建物系統図	縮　尺	1/NTS
陸上自衛隊　関西補給処　総務部		図面番号	19/23

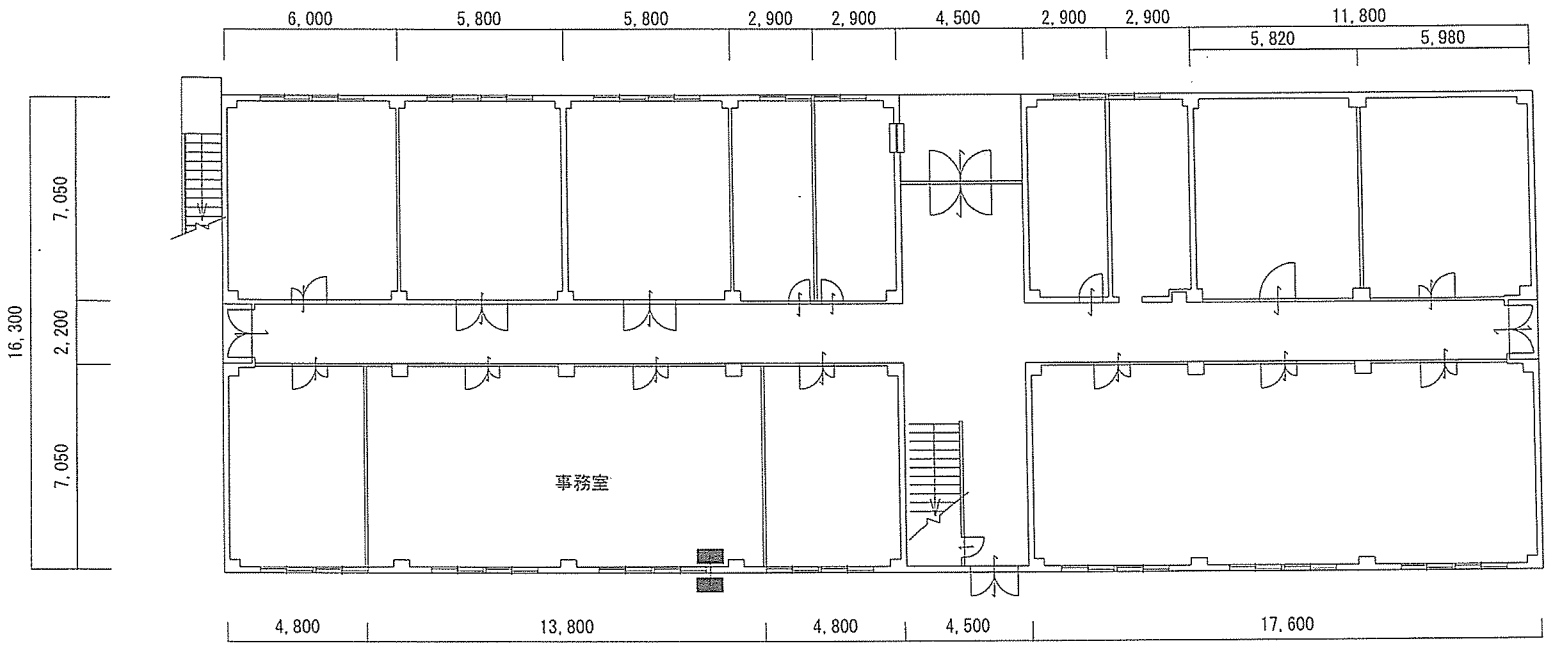

１Ｆ

２９０号建物１階平面図

件　名	宇治（８）構内建物空調機更新役務		
図　名	２９０号建物１階平面図	縮　尺	1/250
陸上自衛隊　関西補給処　総務部		図面番号	20/23

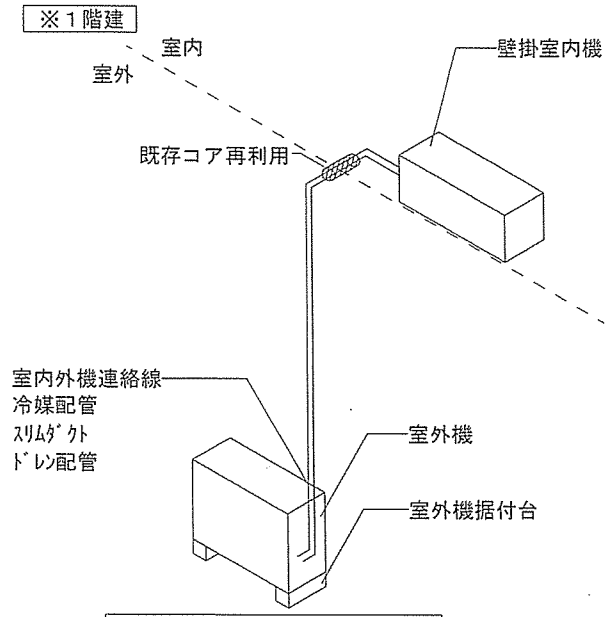

系統図（事務室）S＝1/X

材　料　使　用　表（撤去・新設）

名　称	規　格　等	数　量
新設室内機	官給品（日立　RPK-GP80KA）	1台
新設室外機	官給品（日立　RAS-GP80RSH3）	1台
スリムダクト	再利用	3.4m
冷媒配管	φ９．５２／φ１５．８８　被覆付	3.4m
ドレン管	φ２０	3.4m
室内外機連絡線	ＥＭ－ＥＥＦ２．０ｍｍ－３Ｃ	3.4m
室外機架台	プラロック　ＰＲ－４０１－Ｉ	2個

件　名	宇治（８）構内建物空調機更新役務		
図　名	２９０号建物１階系統図	縮　尺	1/NTS
陸上自衛隊　関西補給処　総務部		図面番号	21/23

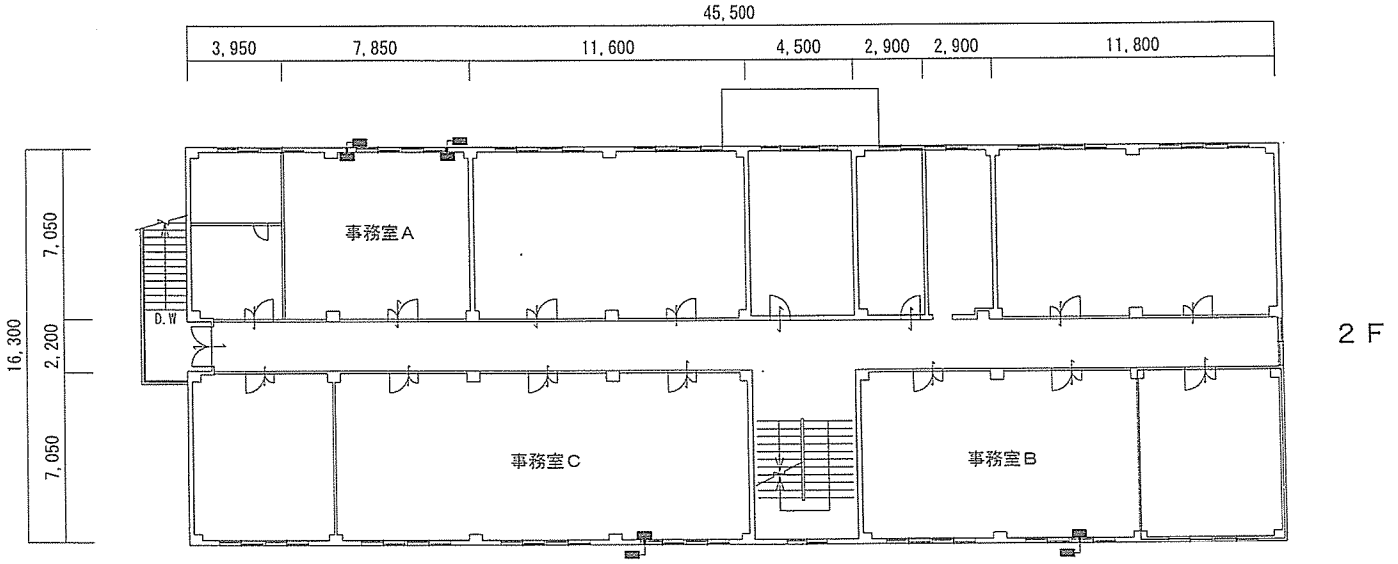

２９０号建物２階平面図

件　名	宇治（８）構内建物空調機更新役務		
図　名	２９０号建物２階平面図	縮　尺	1/300
陸上自衛隊　関西補給処　総務部		図面番号	22/23

※２階建

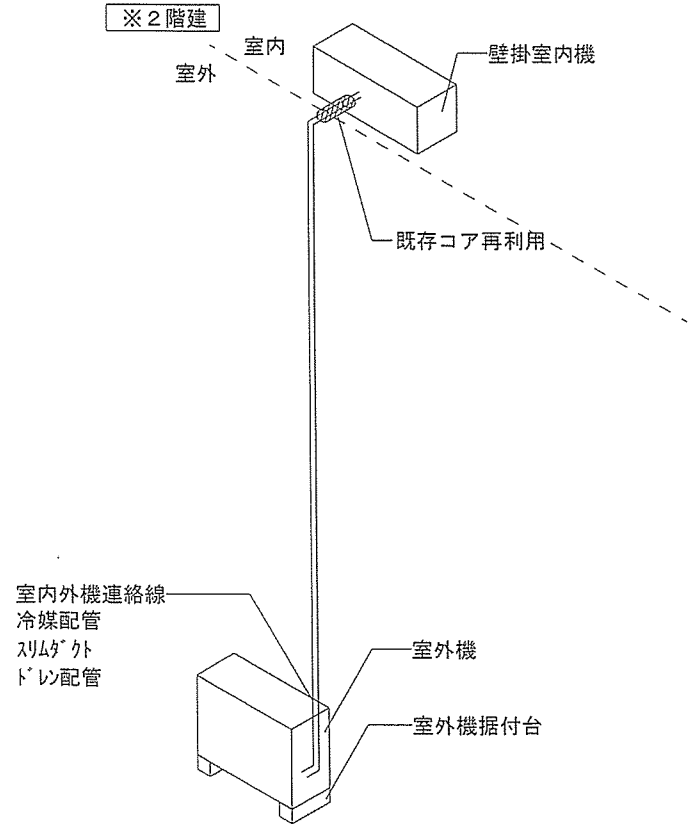

系統図（事務室Ａ）S＝1/X

材　料　使　用　表（撤去・新設）

名　称	規　格　等	数　量
新設室内機	官給品（日立　RPK-GP50KA）	2台
新設室外機	官給品（日立　RAS-GP50RSH3）	2台
スリムダクト	再利用	16.4m
冷媒配管	φ６．３５／φ１２．７　被覆付	16.4m
ドレン管	φ２０	16.4m
室内外機連絡線	ＥＭ－ＥＥＦ２．０mm－３Ｃ	16.4m
室外機架台	プラロック　ＰＲ－４０１－Ｉ	4個

※２階建

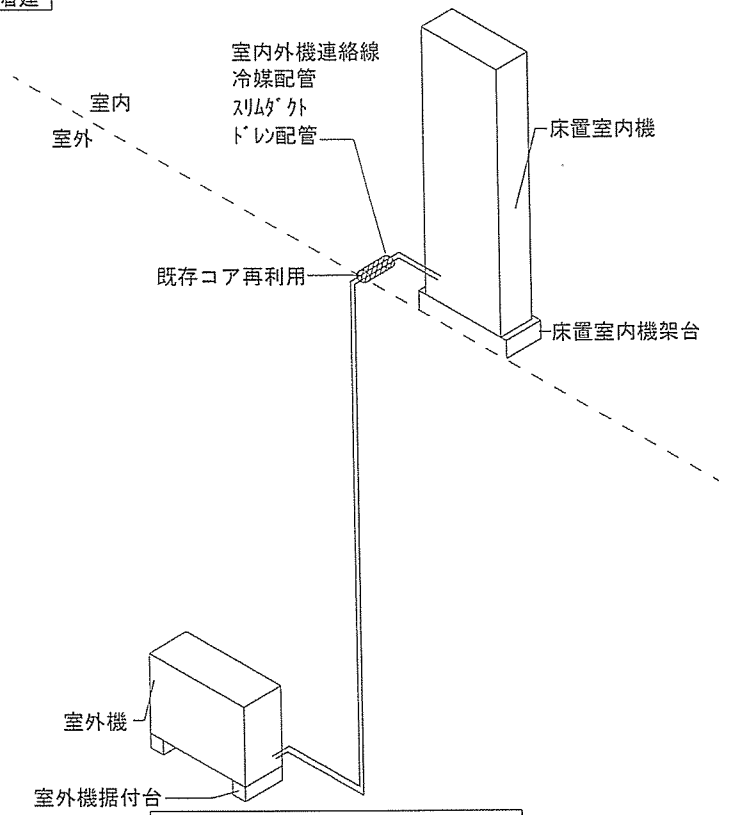

系統図（事務室Ｂ・Ｃ）S＝1/X

材　料　使　用　表（撤去・新設）

名　称	規　格　等	数　量
新設室内機	官給品（日立　RPV-GP80KA）	2台
新設室外機	官給品（日立　RAS-GP80RSH3）	2台
スリムダクト	再利用	13.8m
冷媒配管	φ９．５２／φ１５．８８　被覆付	13.8m
ドレン管	φ２０	13.8m
室内外機連絡線	ＥＭ－ＥＥＦ２．０mm－３Ｃ	13.8m
室外機架台	プラロック　ＰＲ－４０１－Ｉ	4個
室内機架台		2個

件　名	宇治（８）構内建物空調機更新役務		
図　名	２９０号建物系統図	縮　尺	1/NTS
陸上自衛隊　関西補給処　総務部		図面番号	23/23

実施計画番号:6RGE1M500630　　区分: 5 担当:糸井

入　札　書

金額￥　　(税抜)

品　名	規　格	単位	数量	単価(税抜)	金額(税抜)
宇治(8)構内建物空調機更新役務	仕様書のとおり	式	1.00		
				合計(税抜)	
					－以下余白－

納　入　場　所	関西処 営繕班	納期	令和8年12月18日
入札(契約)保証金	免　除	入札 (見積) 書有効期間	

上記の公告又は通知に対して「入札及び契約心得」及び「標準契約書等」の契約条項等を承諾のうえ入札見積いたします。
また、当社(私(個人の場合)、当団体(団体の場合))は「入札及び契約心得」に示された暴力団排除に関する誓約事項について誓約いたします。

年　月　日

分任支出負担行為担当官(分任契約担当官)
陸上自衛隊関西補給処
調達会計部長　殿

住　所
会 社 名
役職・代表者名
代表者連絡先
担当者名
担当者連絡先