仕様書番号	２１

滝ヶ原駐屯地自動車教習所コース補修工事

件　　名	滝ヶ原駐屯地自動車教習所コース補修工事	図面番号	１／２０
種　　別	表　紙	縮　　尺	―
陸上自衛隊滝ヶ原駐屯地業務隊管理科	令和７年４月１７日		

仕　様　書

1　件　　名
滝ヶ原駐屯地自動車教習所コース補修工事

2　工事場所
静岡県御殿場市中畑２０９２－２　陸上自衛隊滝ヶ原駐屯地

3　工事概要
アスファルト舗装撤去新設・・・一式
不陸整正・・・一式
区画線撤去新設・・・一式

4　一般事項
(1)　本仕様書は、『滝ヶ原駐屯地自動車教習所コース補修工事』について適用する。
(2)　本工事は、本仕様書による他、防衛省整備計画局制定土木工事共通仕様書（以下標準仕様書とする。）、その他関係諸法規に準拠し実施するものとする。
(3)　現場の安全に関する管理は、現場代理人が責任者となり関連法令を厳守し行うものとする。また、作業の工程ごとに安全に対する検討を行い、必要な措置を講じるものとする。
(4)　契約後、計画工程表を作成し、監督官へ提出するほか、監督官に示される着工届、現場代理人指名通知書等の書類を速やかに提出する。
(5)　工事における撮影箇所は、工事着手手前及び工事完成、また、施工管理の手段として各工事の施工段階及び工事完成後目視できない箇所の施工状況、出来形寸法、品質管理状況、監督官の指示する箇所を撮影すること。撮影及び提出要領は国土交通省「営繕写真撮影要領」（国営建技第１１号）に基づき行うものとする。
(6)　本仕様書の内容に疑いを生じた場合は、監督官と協議のうえ内容を確認するものとする。また、本仕様書に明記のない事項であっても、技術上当然必要とする事項は受注者の負担において実施するものとする。
(7)　受注者は、工事に際して駐屯地への立入り及び行動は、常に監督官の指示に従うとともに、施工地域以外への立入りは行わないこととする。
(8)　受注者は、本工事に関わるすべての事柄について、その内容が流出しないよう万全の処置を講ずる。
(9)　既存施設、設備等の保護には十分注意し、万一損傷させた場合には受注者の負担において早急に補修し、原型に復旧する。また事故発生時には、速やかに監督官に報告すること。
(10)　工事に必要な電気、水等は受注業者において持ち込みとする。但し、本工事において電気、水等を官側から借受けする場合には、監督官と調整のうえ、受注者負担により計器を設置し使用量の料金を官側の規定により支払うものとする。
(11)　作業時間は原則として、０８１５～１７００までとするが、工事の施工上又は部隊の運営上、作業日程時間の延長等を必要とする場合には監督官と協議するものとする。
(12)　撤去等により発生した発生材（産業廃棄物等）は、マニフェストＥ票の写しを提出すること。

5　特記事項
(1)　舗装工事は、標準仕様書９．１．１～９．５．１とする。
(2)　作業実施に伴い、安全処置等を実施すること。
(3)　アスファルト舗装に伴い密度試験及び温度試験等実施すること。
(4)　不陸整正は、周辺のアスファルト舗装と段差ができないように実施すること。
(5)　工事実施期間は、令和７年８月７日（木）～１０月２４日（金）までとする。
(6)　本工事に関する瑕疵期間は、竣工検査合格後２年間とする。

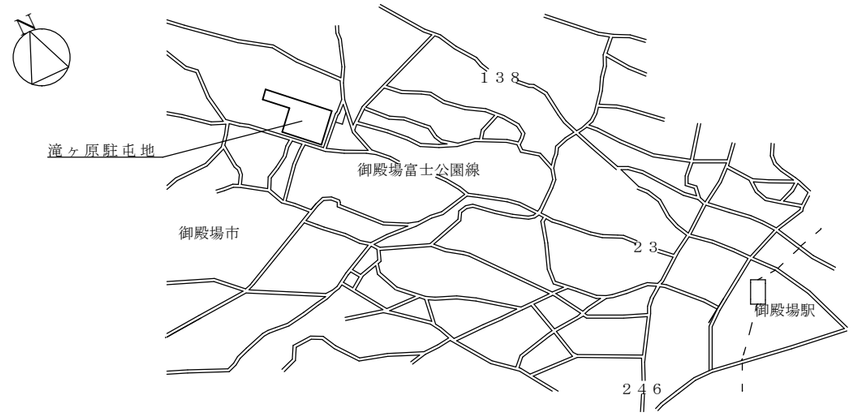

案内図　１：X

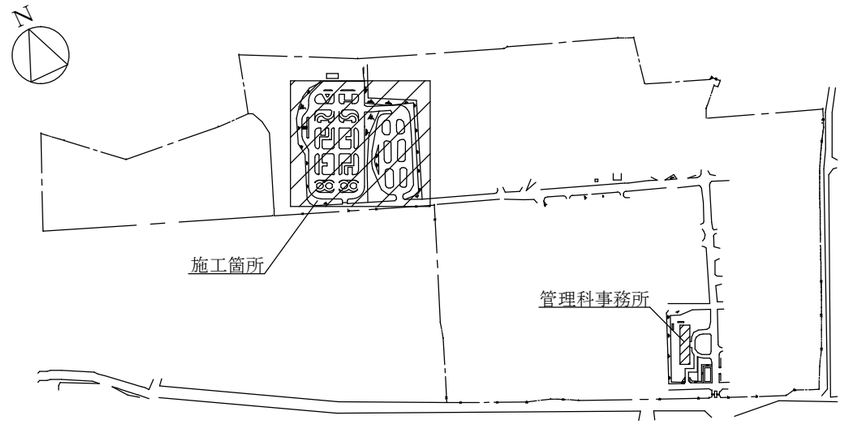

配置図　１：X

工　事 名　称	滝ヶ原駐屯地自動車教習所コース補修工事	図面 番号	２／２０
図　面 名　称	仕様書、案内図、配置図	縮　尺	
		―	
陸上自衛隊滝ヶ原駐屯地業務隊管理科	令和７年４月１７日		

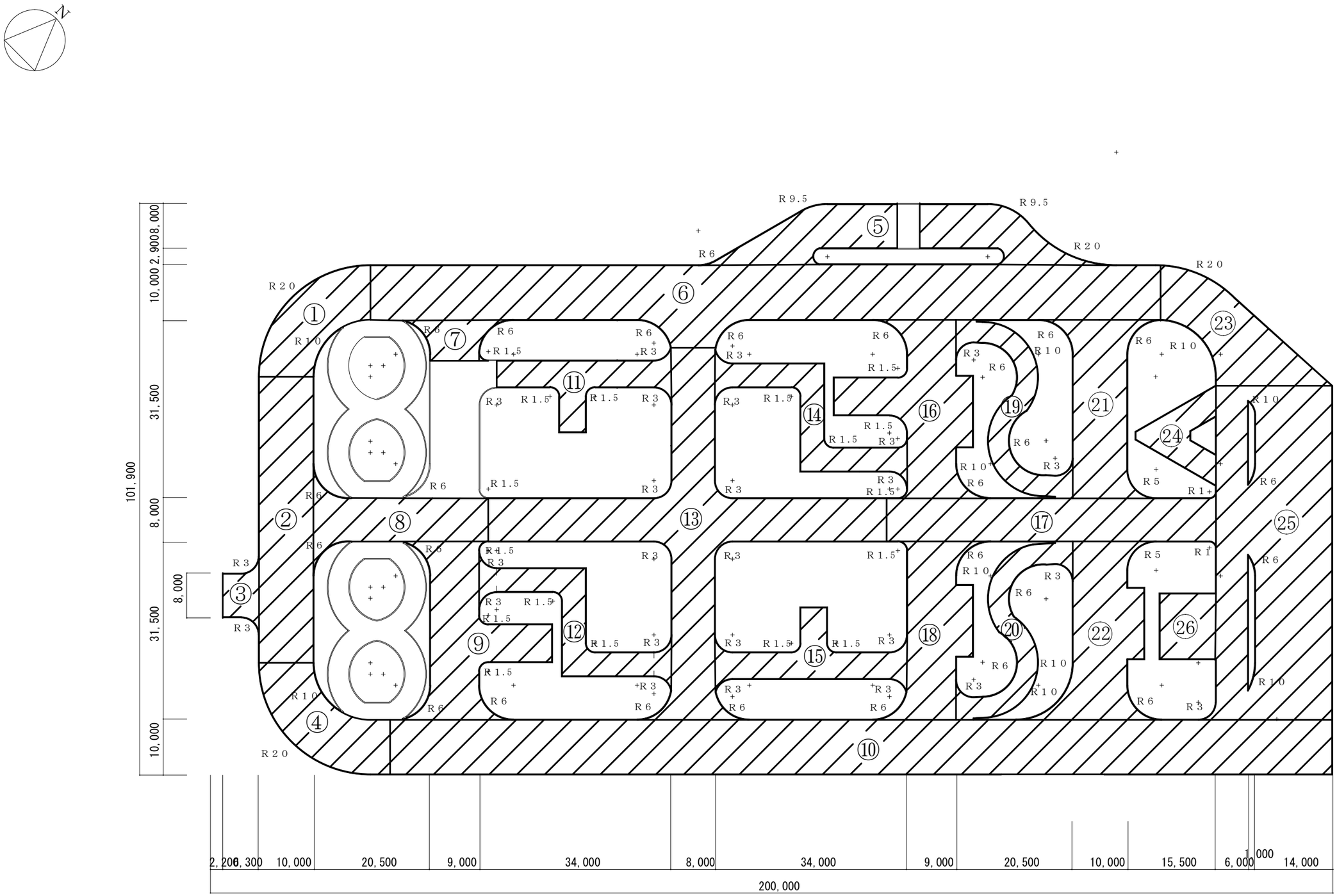

凡　例

①～㉗：詳細図

▨：施工箇所

工　事 名　称	滝ヶ原駐屯地自動車教習所コース補修工事	図面 番号	3／20
図　面 名　称	総合コース平面図	縮　尺	
		1：X	
陸上自衛隊滝ヶ原駐屯地業務隊管理科	令和７年４月１７日		

詳細図①

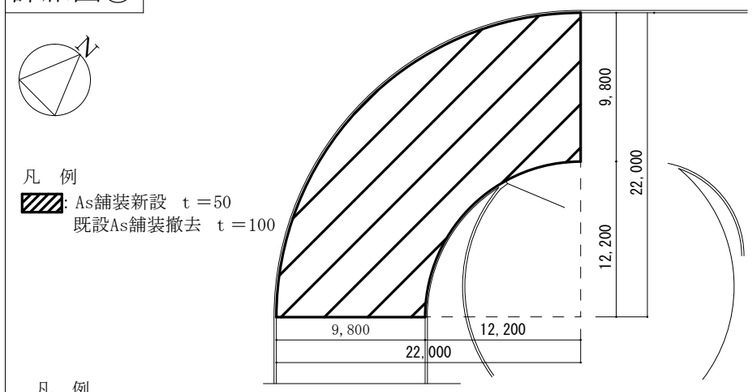

凡　例
: As舗装新設　t＝50
既設As舗装撤去　t＝100

凡　例

表層：既設As舗装撤去　t＝50　S＝263.1㎡ 撤去
基層：既設As舗装撤去　t＝50　S＝263.1㎡ 撤去
表層：再生密粒度As（13）（ﾌﾟﾗｲﾑｺｰﾄ含む）t＝50　S＝263.1㎡ 新設
不陸整正：S＝263.1㎡ 新設

詳細図②

凡　例
: As舗装撤去新設　t＝50

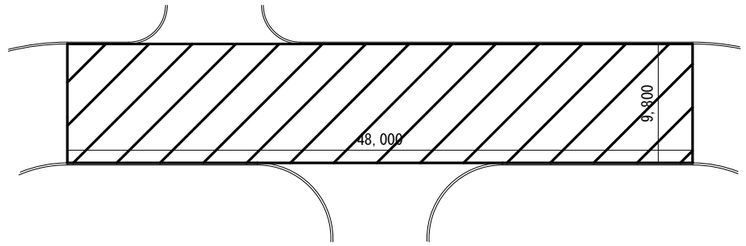

凡　例

表層：既設As舗装撤去　t＝50　S＝470.4㎡ 撤去
表層：再生密粒度As（13）（ﾌﾟﾗｲﾑｺｰﾄ含む）t＝50　S＝470.4㎡ 新設
不陸整正：S＝470.4㎡ 新設

詳細図③

凡　例
: As舗装新設　t＝50
既設As舗装撤去　t＝100

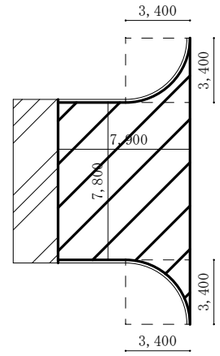

凡　例

表層：既設As舗装撤去　t＝50　S＝66.6㎡ 撤去
基層：既設As舗装撤去　t＝50　S＝66.6㎡ 撤去
表層：再生密粒度As（13）（ﾌﾟﾗｲﾑｺｰﾄ含む）t＝50　S＝66.6㎡ 新設
不陸整正：S＝66.6㎡ 新設

詳細図④

凡　例
: As舗装撤去新設　t＝50

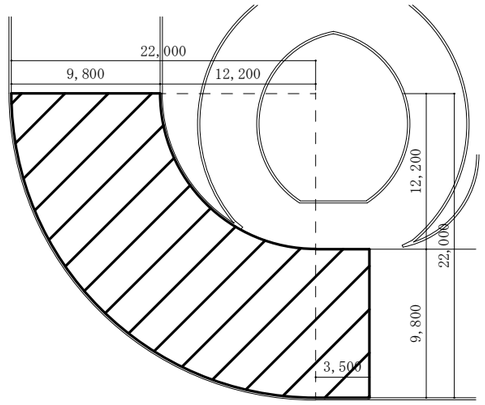

凡　例

表層：既設As舗装撤去　t＝50　S＝297.4㎡ 撤去
表層：再生密粒度As（13）（ﾌﾟﾗｲﾑｺｰﾄ含む）t＝50　S＝297.4㎡ 新設
不陸整正：S＝297.4㎡ 新設

詳細図⑤

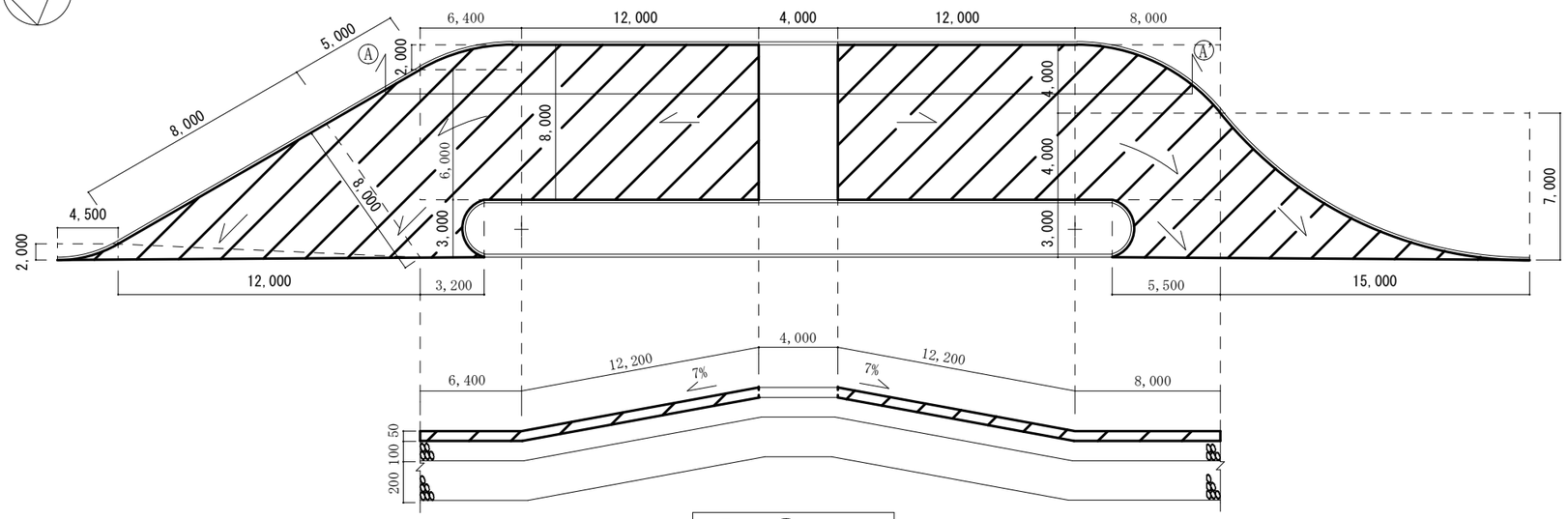

Ⓐ－Ⓐ' 断面図

凡　例
: As舗装撤去新設　t＝50

凡　例

表層：既設As舗装撤去　t＝50　S＝401.2㎡ 撤去
表層：再生密粒度As（13）（ﾀｯｸｺｰﾄ含む）t＝50　S＝401.2㎡ 新設
不陸整正：S＝401.2㎡ 新設

工事名称	滝ヶ原駐屯地自動車教習所コース補修工事	図面番号	4／20
図面名称	総合コース詳細図①～⑥	縮尺	1：X
陸上自衛隊滝ヶ原駐屯地業務隊管理科		令和７年４月１７日	

詳細図⑥

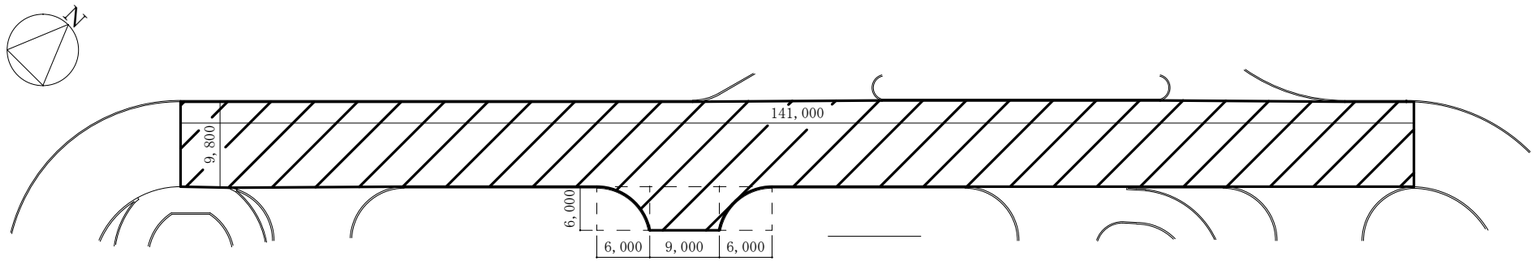

凡　例
▨: As舗装撤去新設　t＝50

凡　例
表層：既設As舗装撤去　t＝50　S＝1,451.3㎡ 撤去
表層：再生密粒度As（13）（ﾌﾟﾗｲﾑｺｰﾄ含む）t＝50　S＝1,451.3㎡ 新設
不陸整正：S＝1,451.3㎡ 新設

詳細図⑦

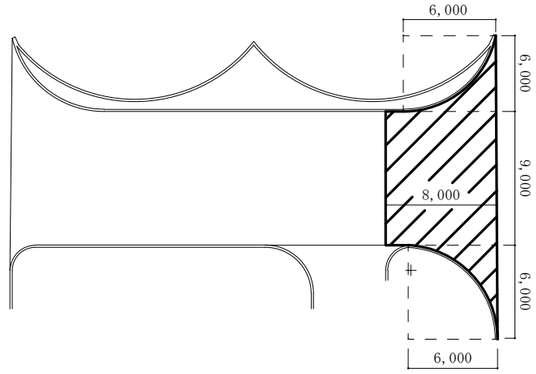

凡　例
▨: As舗装新設　t＝50
　既設As舗装撤去　t＝100

凡　例
表層：既設As舗装撤去　t＝50　S＝87.5㎡ 撤去
基層：既設As舗装撤去　t＝50　S＝87.5㎡ 撤去
表層：再生密粒度As（13）（ﾌﾟﾗｲﾑｺｰﾄ含む）t＝50　S＝87.5㎡ 新設
不陸整正：S＝87.5㎡ 新設

詳細図⑧

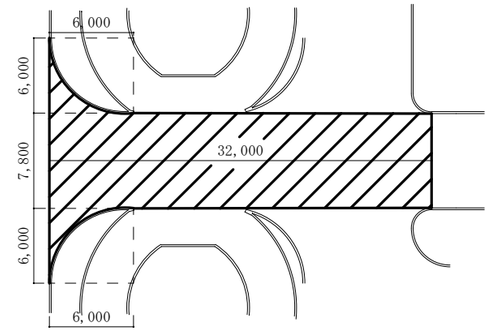

凡　例
▨: As舗装撤去新設　t＝50

凡　例
表層：既設As舗装撤去　t＝50　S＝265.1㎡ 撤去
表層：再生密粒度As（13）（ﾀｯｸｺｰﾄ含む）t＝50　S＝265.1㎡ 新設
不陸整正：S＝265.1㎡ 新設

詳細図⑨

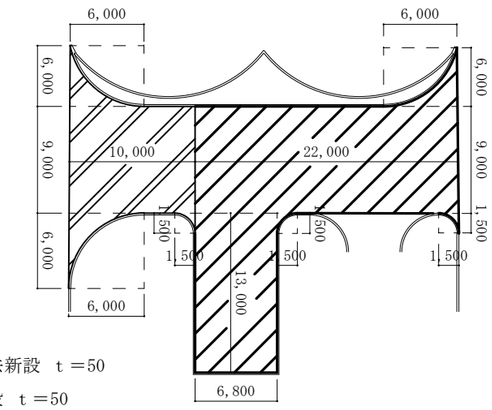

凡　例
▨: As舗装撤去新設　t＝50
▨: As舗装新設　t＝50
　既存As舗装撤去　t＝100

凡　例
表層：既設As舗装撤去　t＝50　S＝401.1㎡ 撤去
基層：既設As舗装撤去　t＝50　S＝106.0㎡ 撤去
表層：再生密粒度As（13）（ﾌﾟﾗｲﾑｺｰﾄ含む）t＝50　S＝401.1㎡ 新設
不陸整正：S＝401.1㎡ 新設

詳細図⑩

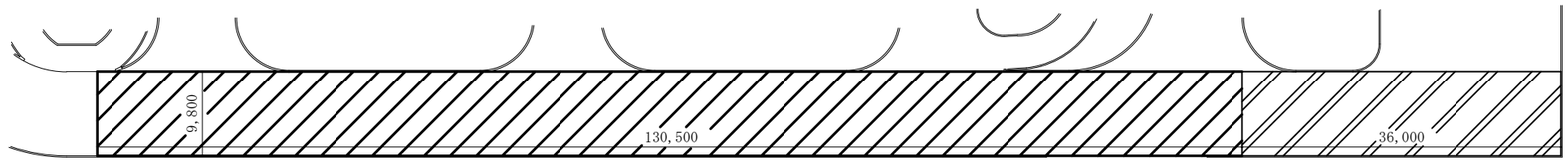

凡　例
表層：既設As舗装撤去　t＝50　S＝1,631.7㎡ 撤去
基層：既設As舗装撤去　t＝50　S＝352.8㎡ 撤去
表層：再生密粒度As（13）（ﾌﾟﾗｲﾑｺｰﾄ含む）t＝50　S＝1,631.7㎡ 新設
不陸整正：S＝1,631.7㎡ 新設

凡　例
▨: As舗装新設　t＝50
▨: As舗装新設　t＝50
　既存As舗装撤去　t＝100

詳細図⑪

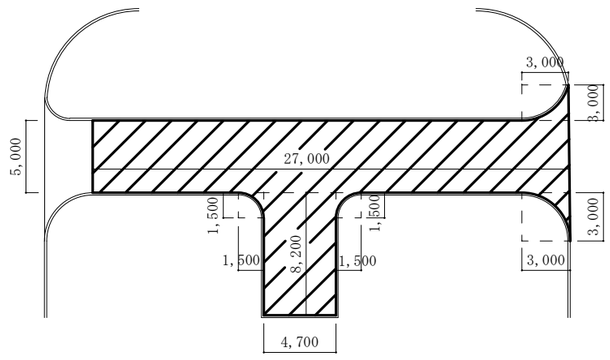

凡　例
▨: As舗装
　撤去新設　t＝50

凡　例
表層：既設As舗装撤去　t＝50　S＝178.4㎡ 撤去
表層：再生密粒度As（13）（ﾌﾟﾗｲﾑｺｰﾄ含む）t＝50　S＝178.4㎡ 新設
不陸整正：S＝178.4㎡ 新設

詳細図⑫

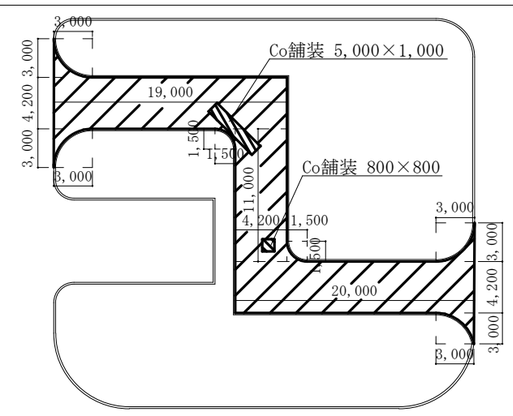

凡　例
▨: As舗装新設　t＝50
　既存As舗装撤去　t＝100
▨: Co舗装撤去　t＝100

凡　例
表層：既設As舗装撤去　t＝50　S＝213.1㎡ 撤去
　　既設Co舗装撤去　t＝100　S＝5.6㎡ 撤去
基層：既設As舗装撤去　t＝50　S＝213.1㎡ 撤去
表層：再生密粒度As（13）（ﾌﾟﾗｲﾑｺｰﾄ含む）t＝50　S＝218.7㎡ 新設
不陸整正：S＝218.7㎡ 新設

工事名称	滝ヶ原駐屯地自動車教習所コース補修工事	図面番号	5／20
図面名称	総合コース詳細図⑦～⑬	縮尺	1：X
陸上自衛隊滝ヶ原駐屯地業務隊管理科		令和７年４月１７日	

詳細図⑬

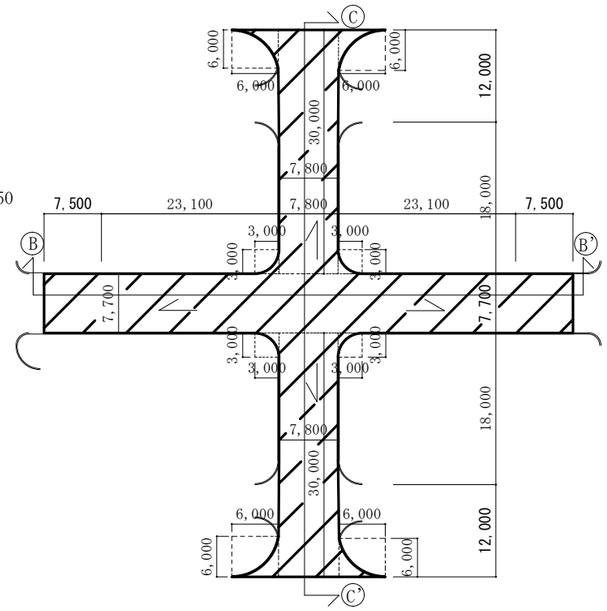

凡　例

▨: As舗装撤去新設　t＝50

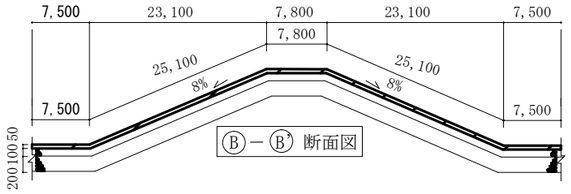

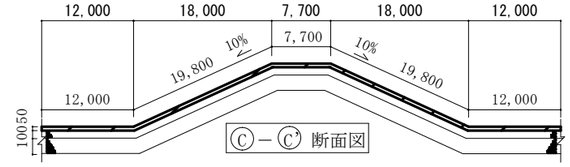

凡　例

表層：既設As舗装撤去　t＝50　S＝1,096.9㎡ 撤去
表層：再生密粒度As（13）（ﾌﾟﾗｲﾑｺｰﾄ含む）t＝50　S＝1,096.9㎡ 新設
不陸整正：S＝1,096.9㎡ 新設

詳細図⑭

凡　例

▨: As舗装撤去新設　t＝50
▨: Co舗装撤去　t＝100

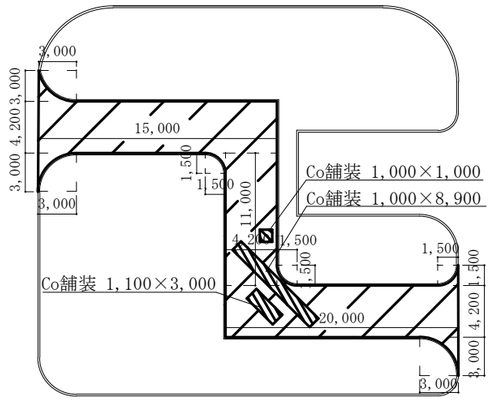

凡　例

表層：既設As舗装撤去　t＝50　S＝187.1㎡ 撤去
　　既設Co舗装撤去　t＝100　S＝12.9㎡ 撤去
表層：再生密粒度As（13）（ﾌﾟﾗｲﾑｺｰﾄ含む）t＝50　S＝200㎡ 新設
不陸整正：S＝200㎡ 新設

詳細図⑮

凡　例

▨: As舗装撤去新設　t＝50
▨: As舗装新設　t＝50
　既設As舗装撤去　t＝100
▨: Co舗装撤去　t＝100

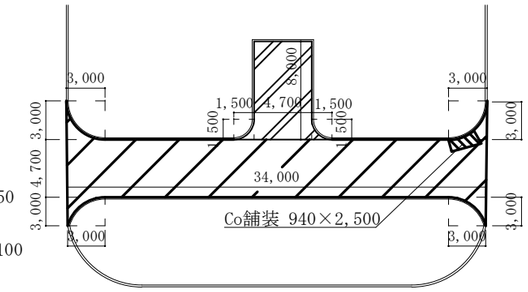

凡　例

表層：既設As舗装撤去　t＝50　S＝203.7㎡ 撤去
　　既設Co舗装撤去　t＝100　S＝2.4㎡ 撤去
基層：既設As舗装撤去　t＝50　S＝38.6㎡ 撤去
表層：再生密粒度As（13）（ﾌﾟﾗｲﾑｺｰﾄ含む）t＝50　S＝206.1㎡ 新設
不陸整正：S＝206.1㎡ 新設

詳細図⑯

凡　例

▨: As舗装撤去新設　t＝50

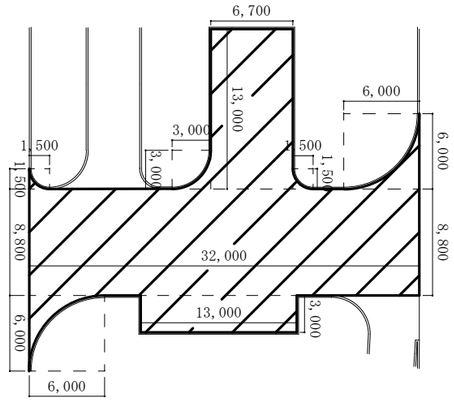

凡　例

表層：既設As舗装撤去　t＝50　S＝426.1㎡ 撤去
表層：再生密粒度As（13）（ﾌﾟﾗｲﾑｺｰﾄ含む）t＝50　S＝426.1㎡ 新設
不陸整正：S＝426.1㎡ 新設

詳細図⑰

凡　例

▨: As舗装撤去新設　t＝50
▨: As舗装新設　t＝50
　既存As舗装撤去　t＝100

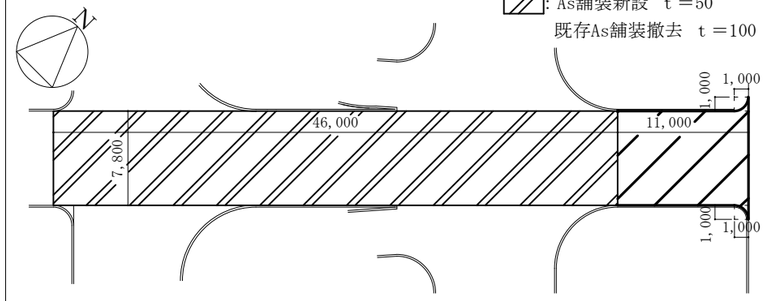

凡　例

表層：既設As舗装撤去　t＝50　S＝445㎡ 撤去
基層：既設As舗装撤去　t＝50　S＝358.8㎡ 撤去
表層：再生密粒度As（13）（ﾌﾟﾗｲﾑｺｰﾄ含む）t＝50　S＝445㎡ 新設
不陸整正：S＝445㎡ 新設

詳細図⑱

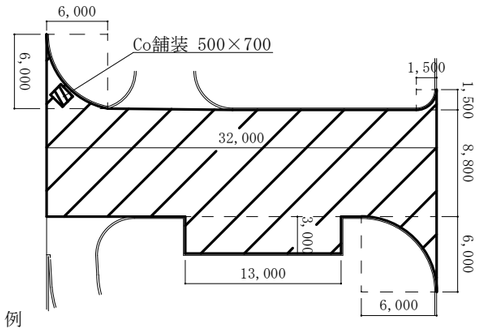

凡　例

▨: As舗装撤去新設　t＝50
▨: Co舗装撤去　t＝100

凡　例

表層：既設As舗装撤去　t＝50　S＝336.2㎡ 撤去
　　既設Co舗装撤去　t＝100　S＝0.4㎡ 撤去
表層：再生密粒度As（13）（ﾌﾟﾗｲﾑｺｰﾄ含む）t＝50　S＝336.6㎡ 新設
不陸整正：S＝336.6㎡ 新設

詳細図⑲

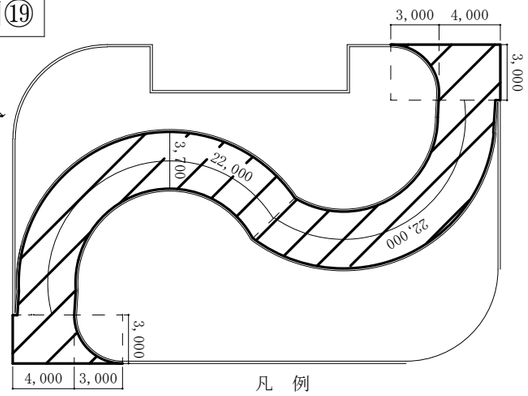

凡　例

▨: As舗装撤去新設　t＝50

凡　例

表層：既設As舗装撤去　t＝50　S＝190.7㎡ 撤去
表層：再生密粒度As（13）（ﾌﾟﾗｲﾑｺｰﾄ含む）t＝50　S＝190.7㎡ 新設
不陸整正：S＝190.7㎡ 新設

詳細図⑳

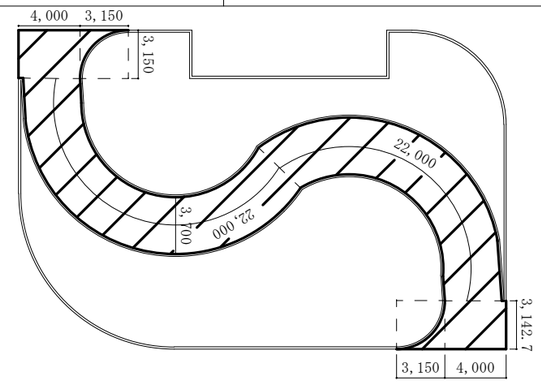

凡　例

▨: As舗装撤去新設　t＝50

凡　例

表層：既設As舗装撤去　t＝50　S＝190.7㎡ 撤去
表層：再生密粒度As（13）（ﾌﾟﾗｲﾑｺｰﾄ含む）
　　t＝50　S＝190.7㎡ 新設
不陸整正：S＝190.7㎡ 新設

工事名称	滝ヶ原駐屯地自動車教習所コース補修工事	図面番号	6／20
図面名称	総合コース詳細図⑭～㉑	縮尺	1：X
陸上自衛隊滝ヶ原駐屯地業務隊管理科		令和７年４月１７日	

詳細図㉑

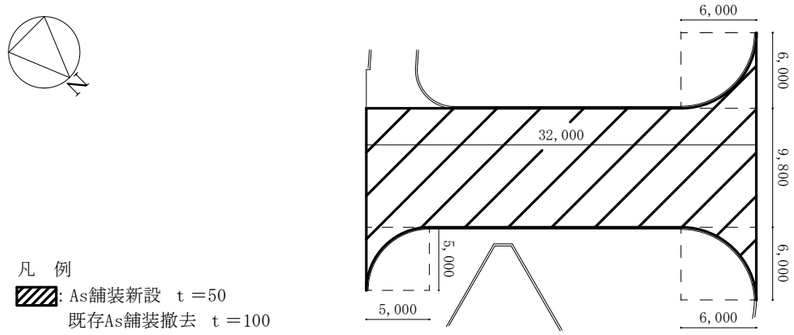

凡　例
: As舗装新設　t＝50
既存As舗装撤去　t＝100

凡　例
表層：既設As舗装撤去　t＝50　S＝334.5㎡ 撤去
基層：既設As舗装撤去　t＝50　S＝334.5㎡ 撤去
表層：再生密粒度As（13）（ﾌﾟﾗｲﾑｺｰﾄ含む）t＝50　S＝334.5㎡ 新設
不陸整正：S＝334.5㎡ 新設

詳細図㉒

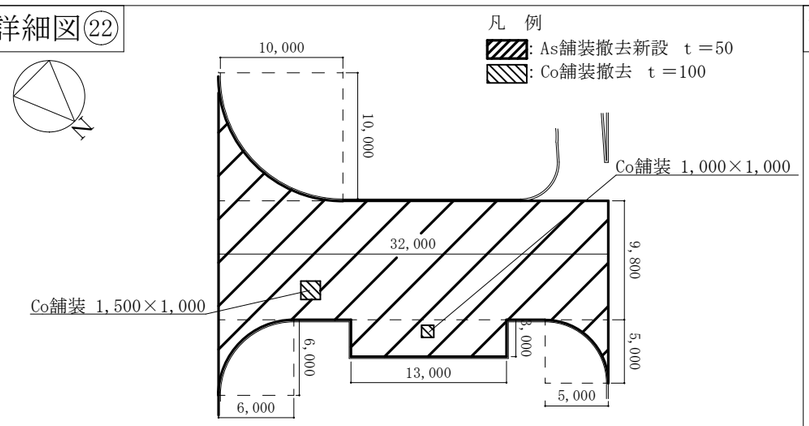

凡　例
: As舗装撤去新設　t＝50
: Co舗装撤去　t＝100

凡　例
表層：既設As舗装撤去　t＝50　S＝383.8㎡ 撤去
既設Co舗装撤去　t＝100　S＝3.4㎡ 撤去
表層：再生密粒度As（13）（ﾌﾟﾗｲﾑｺｰﾄ含む）t＝50　S＝387.2㎡ 新設
不陸整正：S＝387.2㎡ 新設

詳細図㉓

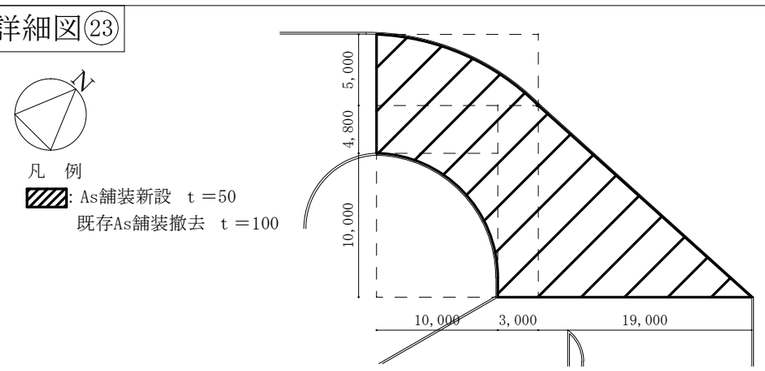

凡　例
: As舗装新設　t＝50
既存As舗装撤去　t＝100

凡　例
表層：既設As舗装撤去　t＝50　S＝305.5㎡ 撤去
基層：既設As舗装撤去　t＝50　S＝305.5㎡ 撤去
表層：再生密粒度As（13）（ﾌﾟﾗｲﾑｺｰﾄ含む）t＝50　S＝305.5㎡ 新設
不陸整正：S＝305.5㎡ 新設

詳細図㉔

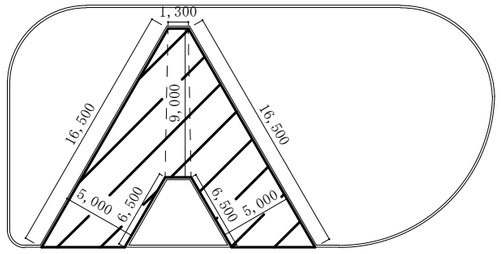

凡　例
: As舗装撤去新設　t＝50

凡　例
表層：既設As舗装撤去　t＝50　S＝126.7㎡ 撤去
表層：再生密粒度As（13）（ﾌﾟﾗｲﾑｺｰﾄ含む）t＝50　S＝126.7㎡ 新設
不陸整正：S＝126.7㎡ 新設

詳細図㉕

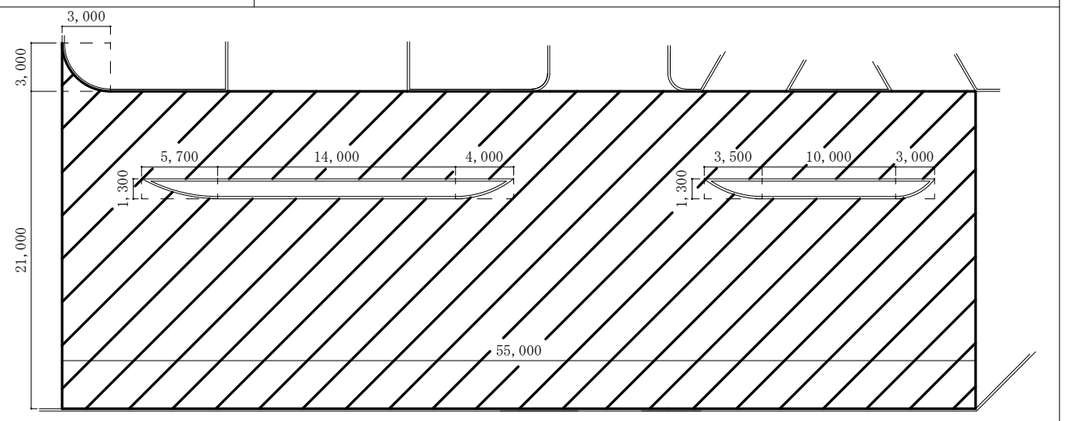

凡　例
: As舗装新設　t＝50
既存As舗装撤去　t＝100

凡　例
表層：既設As舗装撤去　t＝50　S＝1,109.2㎡ 撤去
基層：既設As舗装撤去　t＝50　S＝1,109.2㎡ 撤去
表層：再生密粒度As（13）（ﾌﾟﾗｲﾑｺｰﾄ含む）t＝50　S＝1,109.2㎡ 新設
不陸整正：S＝1,109.2㎡ 新設

詳細図㉖

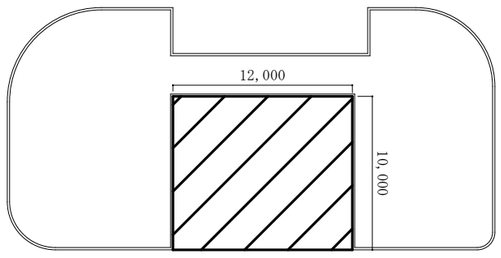

凡　例
: As舗装撤去新設　t＝50

凡　例
表層：既設As舗装撤去　t＝50　S＝120㎡ 撤去
表層：再生密粒度As（13）（ﾌﾟﾗｲﾑｺｰﾄ含む）t＝50　S＝120㎡ 新設
不陸整正：S＝120㎡ 新設

舗装断面図

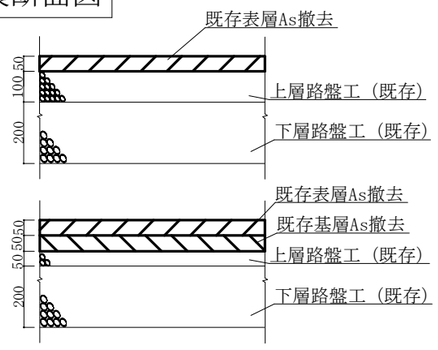

舗装断面図（改修前）　S=1/20

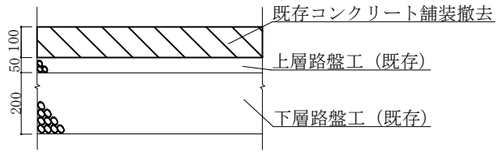

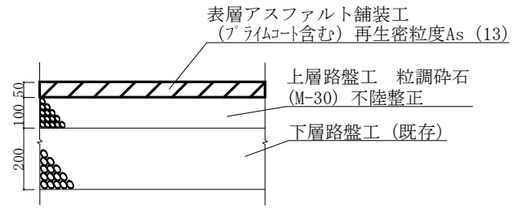

舗装断面図（改修後）　S=1/20

工事名称	滝ヶ原駐屯地自動車教習所コース補修工事	図面番号	7／20
図面名称	総合コース詳細図 ㉒ ～ ㉗	縮尺	―
陸上自衛隊滝ヶ原駐屯地業務隊管理科		令和７年４月１７日	

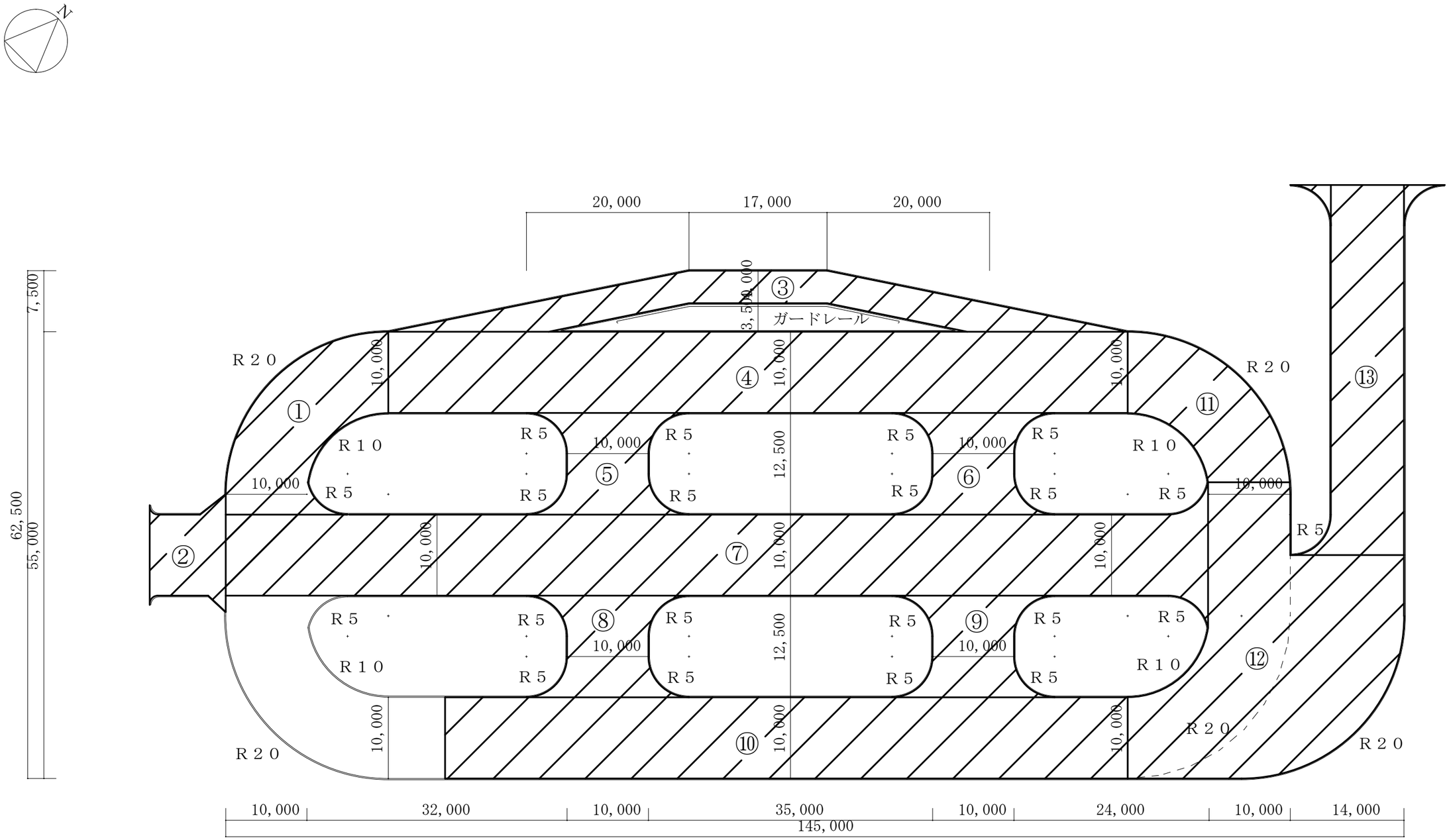

凡　例

①～⑬ ：詳細図

▨ ：施工箇所

工　事 名　称	滝ヶ原駐屯地自動車教習所コース補修工事	図面 番号	8 / 20
図　面 名　称	基本コース平面図	縮　尺	
		1 : X	
陸上自衛隊滝ヶ原駐屯地業務隊管理科	令和７年４月１７日		

詳細図①

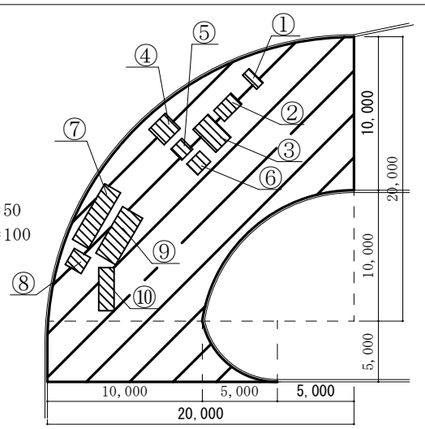

凡　例
: As舗装　t＝50
: Co舗装　t＝100

Co舗装
①600×1,300
②1,000×1,600
③1,400×2,100
④1,400×1,500
⑤1,000×1,000
⑥1,000×1,200
⑦1,200×4,200
⑧1,200×1,200
⑨1,500×3,500
⑩2,800×1,000

凡　例
表層：既設As舗装撤去　t＝50　S＝266.7㎡ 撤去
　　既設Co舗装撤去　t＝100　S＝24.2㎡ 撤去
表層：再生密粒度As（13）（ﾌﾟﾗｲﾑｺｰﾄ含む）t＝50　S＝290.9㎡ 新設
不陸整正：S＝290.9㎡ 新設

詳細図②

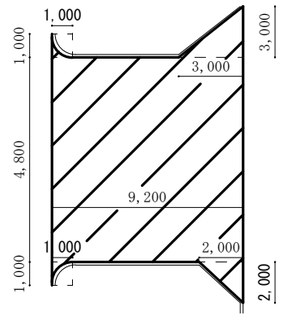

凡　例
: As舗装　t＝50

凡　例
表層：既設As舗装撤去　t＝50　S＝51.1㎡ 撤去
表層：再生密粒度As（13）（ﾌﾟﾗｲﾑｺｰﾄ含む）t＝50　S＝51.1㎡ 新設
不陸整正：S＝51.1㎡ 新設

詳細図⑤

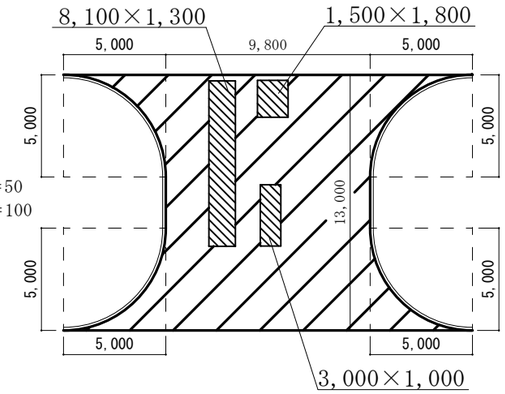

凡　例
: As舗装　t＝50
: Co舗装　t＝100

凡　例
表層：既設As舗装撤去　t＝50　S＝132.7㎡ 撤去
　　既設Co舗装撤去　t＝100　S＝16.2㎡ 撤去
表層：再生密粒度As（13）（ﾌﾟﾗｲﾑｺｰﾄ含む）t＝50　S＝148.9㎡ 新設
不陸整正：S＝148.9㎡ 新設

詳細図③

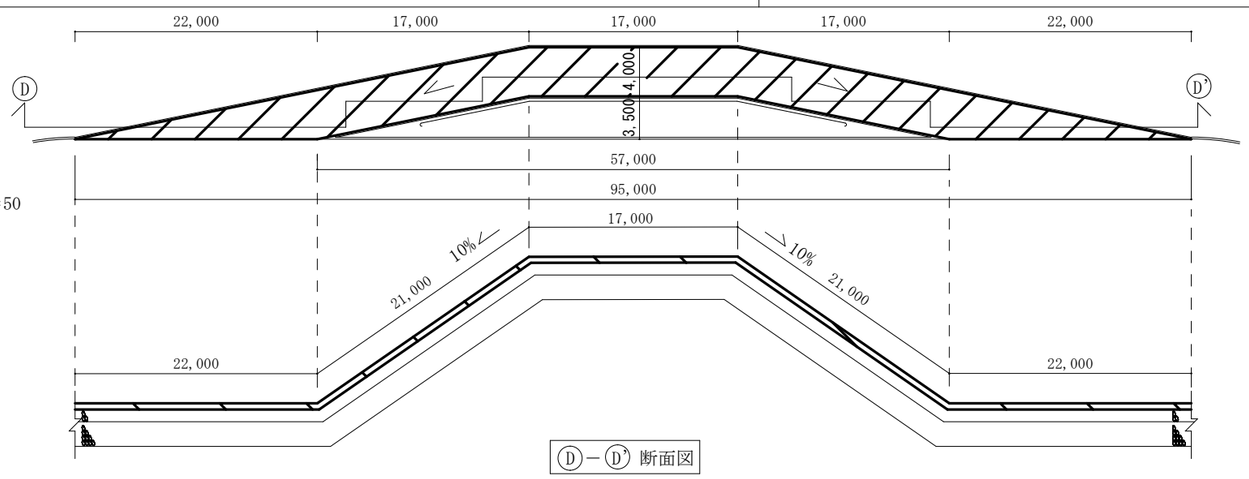

Ⓓ－Ⓓ' 断面図

凡　例
: As舗装　t＝50

凡　例
表層：既設As舗装撤去　t＝50　S＝290.5㎡ 撤去
表層：再生密粒度As（13）（ﾌﾟﾗｲﾑｺｰﾄ含む）t＝50　S＝290.5㎡ 新設
不陸整正：S＝290.5㎡ 新設

詳細図④

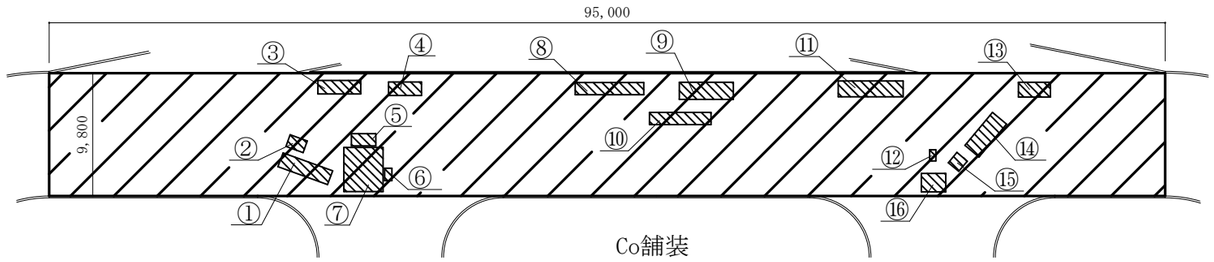

凡　例
: As舗装　t＝50
: Co舗装　t＝100

Co舗装

①1,200×4,300	⑨4,400×1,400
②1,000×1,500	⑩1,000×5,000
③1,100×3,500	⑪5,300×1,300
④2,700×1,100	⑫900×500
⑤2,000×1,000	⑬1,200×2,600
⑥1,000×600	⑭1,500×3,500
⑦3,600×3,200	⑮1,100×1,100
⑧1,000×5,600	⑯1,500×2,000

凡　例
表層：既設As舗装撤去　t＝50　S＝866.7㎡ 撤去
　　既設Co舗装撤去　t＝100　S＝64.3㎡ 撤去
表層：再生密粒度As（13）（ﾌﾟﾗｲﾑｺｰﾄ含む）t＝50　S＝931㎡ 新設
不陸整正：S＝931㎡ 新設

詳細図⑥

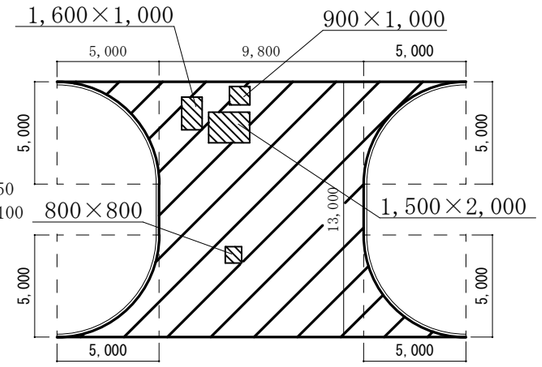

凡　例
: As舗装　t＝50
: Co舗装　t＝100

凡　例
表層：既設As舗装撤去　t＝50　S＝145.8㎡ 撤去
　　既設Co舗装撤去　t＝100　S＝3.1㎡ 撤去
表層：再生密粒度As（13）（ﾌﾟﾗｲﾑｺｰﾄ含む）t＝50　S＝148.9㎡ 新設
不陸整正：S＝148.9㎡ 新設

工事名称	滝ヶ原駐屯地自動車教習所コース補修工事	図面番号	9／20
図面名称	基本コース詳細図①～⑥	縮尺	1：X
陸上自衛隊滝ヶ原駐屯地業務隊管理科		令和７年４月１７日	

詳細図⑦

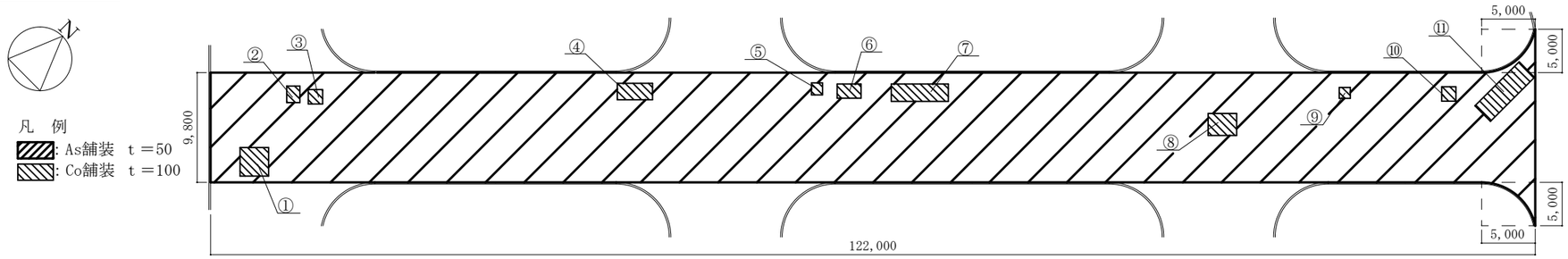

Co舗装

①2,600×2,600　⑧2,000×2,600
②1,200×1,500　⑨1,000×1,000
③1,300×1,300　⑩1,300×1,300
④1,500×3,200　⑪2,000×5,700
⑤1,100×1,000
⑥1,300×2,200
⑦5,200×1,600

凡　例

表層：既設As舗装撤去　t＝50　S＝1,159.8㎡ 撤去
　　既設Co舗装撤去　t＝100　S＝46.6㎡ 撤去
表層：再生密粒度As（13）（ﾌﾟﾗｲﾑｺｰﾄ含む）t＝50　S＝1,206.4㎡ 新設
不陸整正：S＝1,206.4㎡ 新設

詳細図⑧

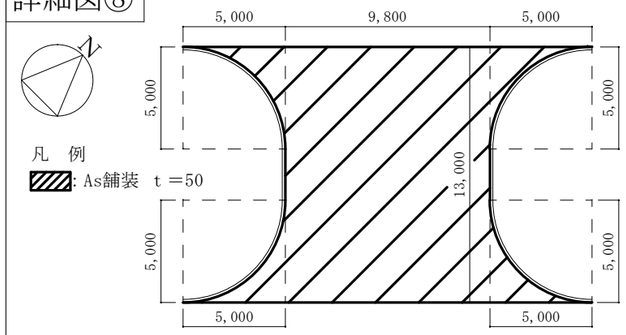

凡　例

表層：既設As舗装撤去　t＝50　S＝148.9㎡ 撤去
表層：再生密粒度As（13）（ﾌﾟﾗｲﾑｺｰﾄ含む）t＝50　S＝148.9㎡ 新設
不陸整正：S＝148.9㎡ 新設

詳細図⑨

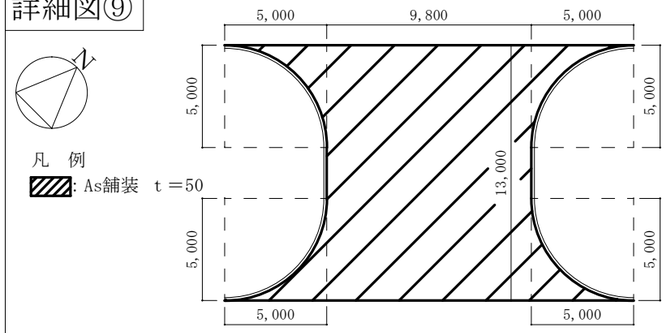

凡　例

表層：既設As舗装撤去　t＝50　S＝148.9㎡ 撤去
表層：再生密粒度As（13）（ﾌﾟﾗｲﾑｺｰﾄ含む）t＝50　S＝148.9㎡ 新設
不陸整正：S＝148.9㎡ 新設

詳細図⑩

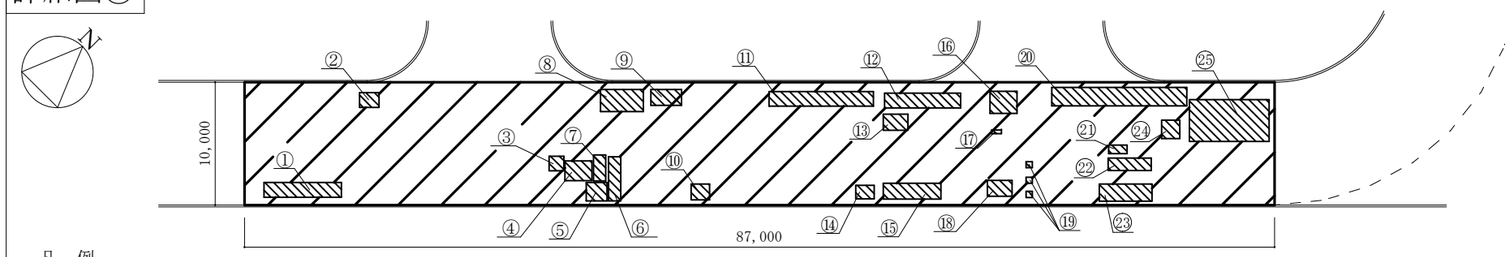

凡　例

: As舗装　t＝50
: Co舗装　t＝100

凡　例

表層：既設As舗装撤去　t＝50　S＝748.7㎡ 撤去
　　既設Co舗装撤去　t＝100　S＝121.3㎡ 撤去
表層：再生密粒度As（13）（ﾌﾟﾗｲﾑｺｰﾄ含む）t＝50　S＝870㎡ 新設
不陸整正：S＝870㎡ 新設

Co舗装

①1,200×6,300　⑨2,500×1,300　⑰800×1,300　㉕6,500×3,400
②1,200×1,600　⑩1,500×1,300　⑱2,000×1,300
③1,200×1,200　⑪1,200×8,500　⑲200×200×3
④1,600×2,200　⑫1,200×6,200　⑳1,500×1,100
⑤1,500×1,700　⑬1,300×2,000　㉑1,500×700
⑥1,000×3,600　⑭1,500×1,100　㉒3,500×1,000
⑦1,000×2,100　⑮1,300×4,700　㉓1,400×4,300
⑧1,800×3,500　⑯2,200×1,800　㉔1,500×1,500

詳細図⑪

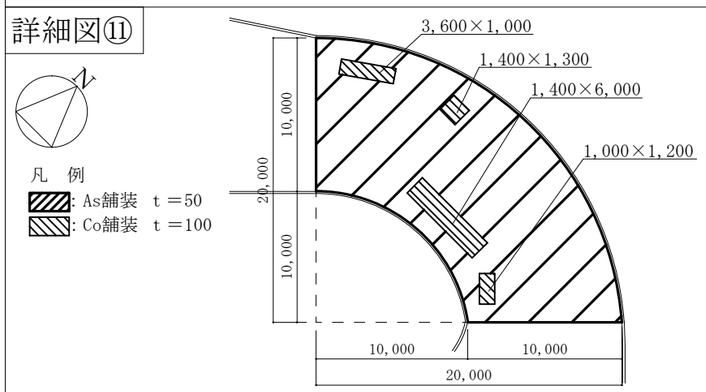

凡　例

表層：既設As舗装撤去　t＝50　S＝48.7㎡ 撤去
　　既設Co舗装撤去　t＝100　S＝15.8㎡ 撤去
表層：再生密粒度As（13）（ﾌﾟﾗｲﾑｺｰﾄ含む）t＝50　S＝64.5㎡ 新設
不陸整正：S＝64.5㎡ 新設

工事名称	滝ヶ原駐屯地自動車教習所コース補修工事	図面番号	10／20
図面名称	基本コース詳細図⑦～⑪	縮尺	1：X
陸上自衛隊滝ヶ原駐屯地業務隊管理科		令和７年４月１７日	

詳細図⑫

凡　例
▨: As舗装　t＝50
▧: Co舗装　t＝100

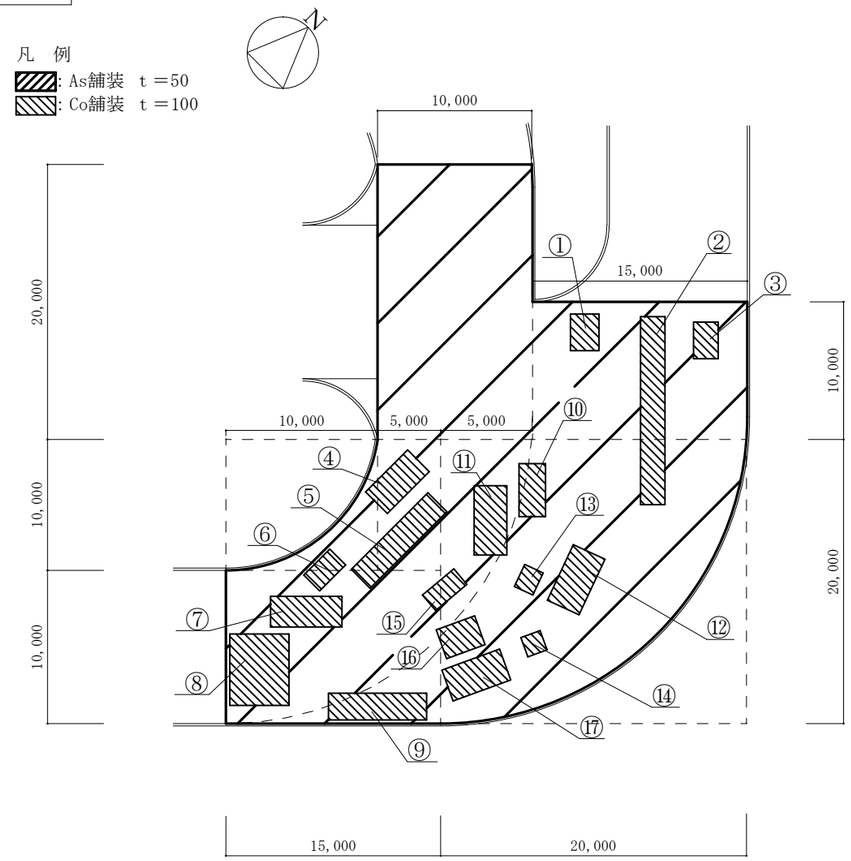

Co舗装

①1,800×1,400	⑨4,800×1,300	⑰1,600×3,000
②1,200×9,200	⑩1,300×2,600	
③1,200×1,800	⑪3,400×1,600	
④1,500×2,900	⑫3,000×1,700	
⑤1,300×5,300	⑬1,000×1,200	
⑥1,800×1,100	⑭1,000×1,000	
⑦1,500×3,500	⑮2,000×1,000	
⑧3,500×2,900	⑯1,500×2,000	

凡　例
表層：既設As舗装撤去　t＝50　S＝806.6㎡ 撤去
　　既設Co舗装撤去　t＝100　S＝78.9㎡ 撤去
表層：再生密粒度As（13）（ﾌﾟﾗｲﾑｺｰﾄ含む）t＝50　S＝885.5㎡ 新設
不陸整正：S＝885.5㎡ 新設

詳細図⑬

凡　例
▨: As舗装　t＝50

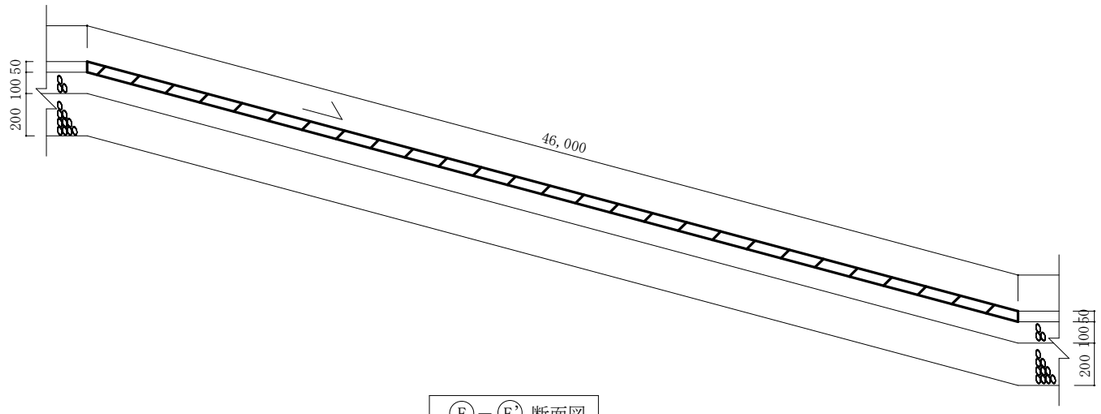

Ⓔ－Ⓔ' 断面図

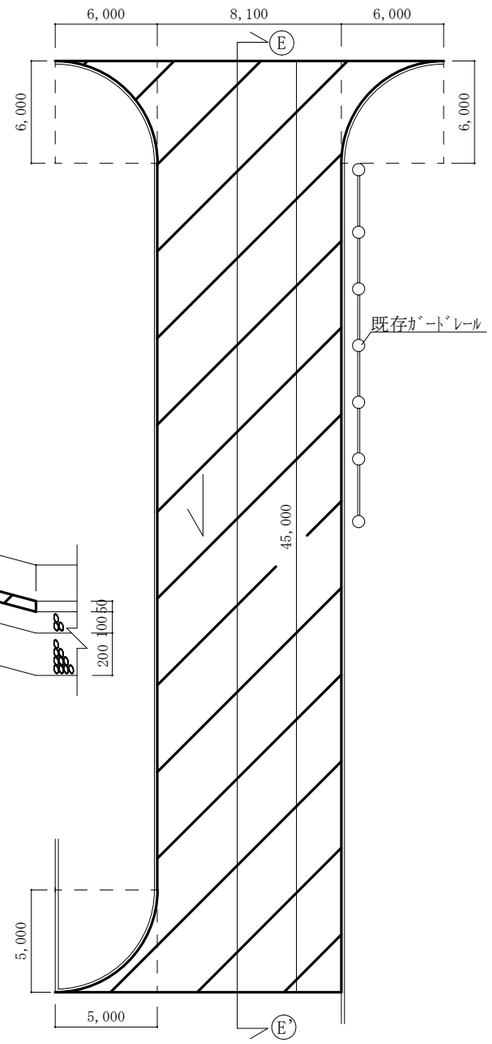

凡　例
表層：既設As舗装撤去　t＝50　S＝393.5㎡ 撤去
表層：再生密粒度As（13）（ﾌﾟﾗｲﾑｺｰﾄ含む）
　　t＝50　S＝393.5㎡ 新設
不陸整正：S＝393.5㎡ 新設

舗装断面図

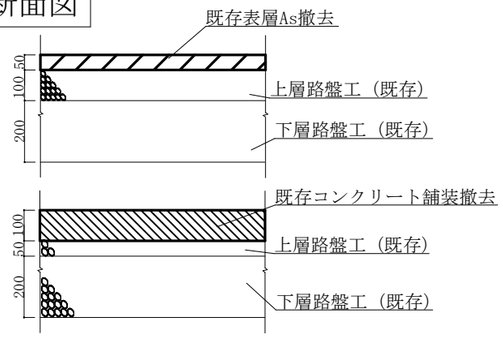

舗装断面図（改修前）　S=1/20

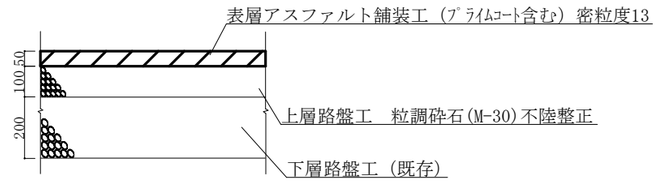

舗装断面図（改修後）　S=1/20

工事名称	滝ヶ原駐屯地自動車教習所コース補修工事	図面番号	11／20
図面名称	基本コース詳細図⑫～⑬	縮尺	―
陸上自衛隊滝ヶ原駐屯地業務隊管理科		令和７年４月１７日	

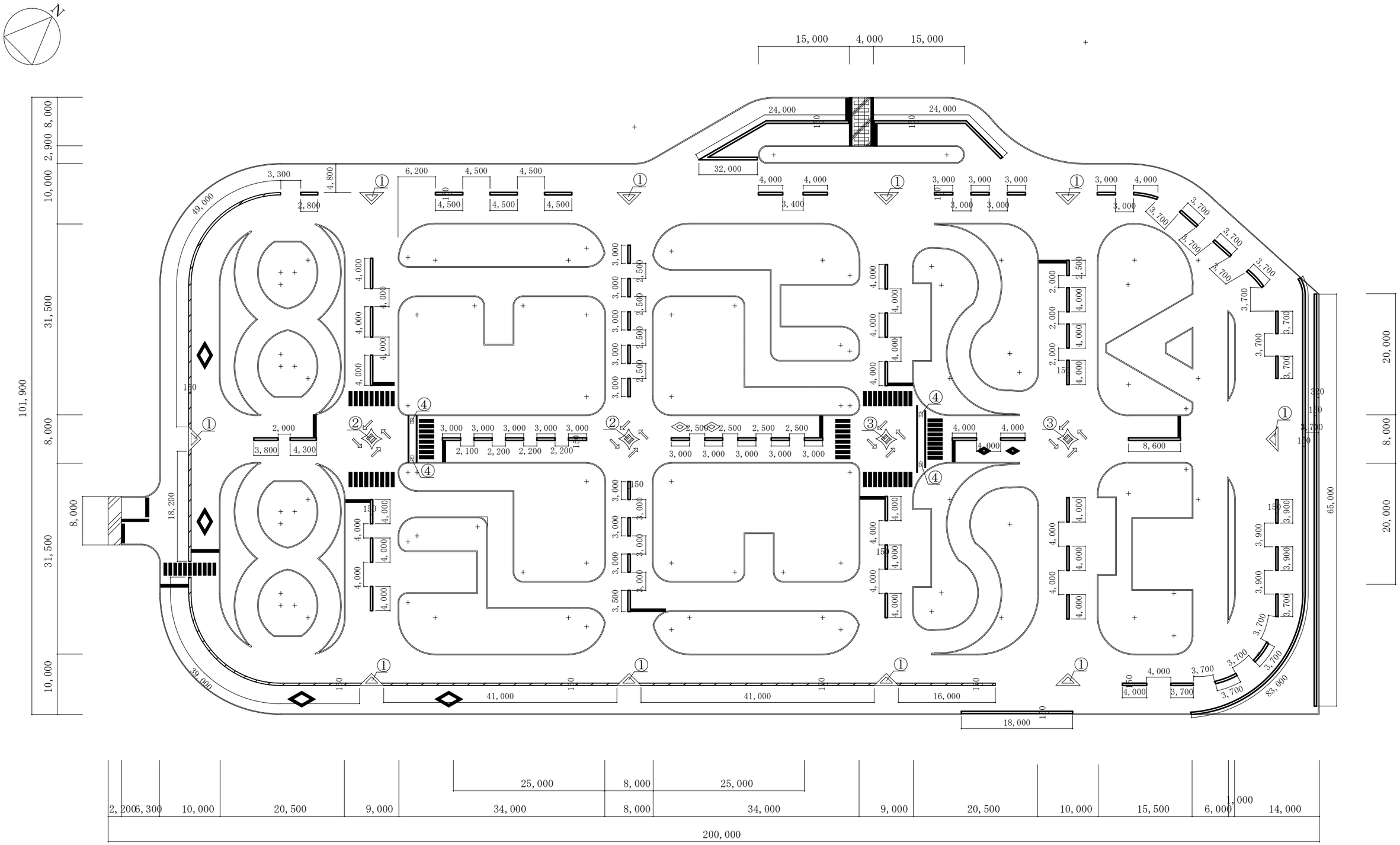

凡　例

- ：溶融式区画線（ｶﾞﾗｽﾋﾞｰｽﾞ含む）白線　W＝0.15m L＝487.6m 新設
- ：溶融式区画線（ｶﾞﾗｽﾋﾞｰｽﾞ含む）黄線　W＝0.15m L＝204.2m 新設
- ：詳細図①～⑦参照（図面番号13/20～15/20）
- ①～④：標準図参照（図面番号16/20）

工事名称	滝ヶ原駐屯地自動車教習所コース補修工事	図面番号	12／20
図面名称	総合コース白線・黄線改修平面図	縮尺	1：X
陸上自衛隊滝ヶ原駐屯地業務隊管理科		令和７年４月１７日	

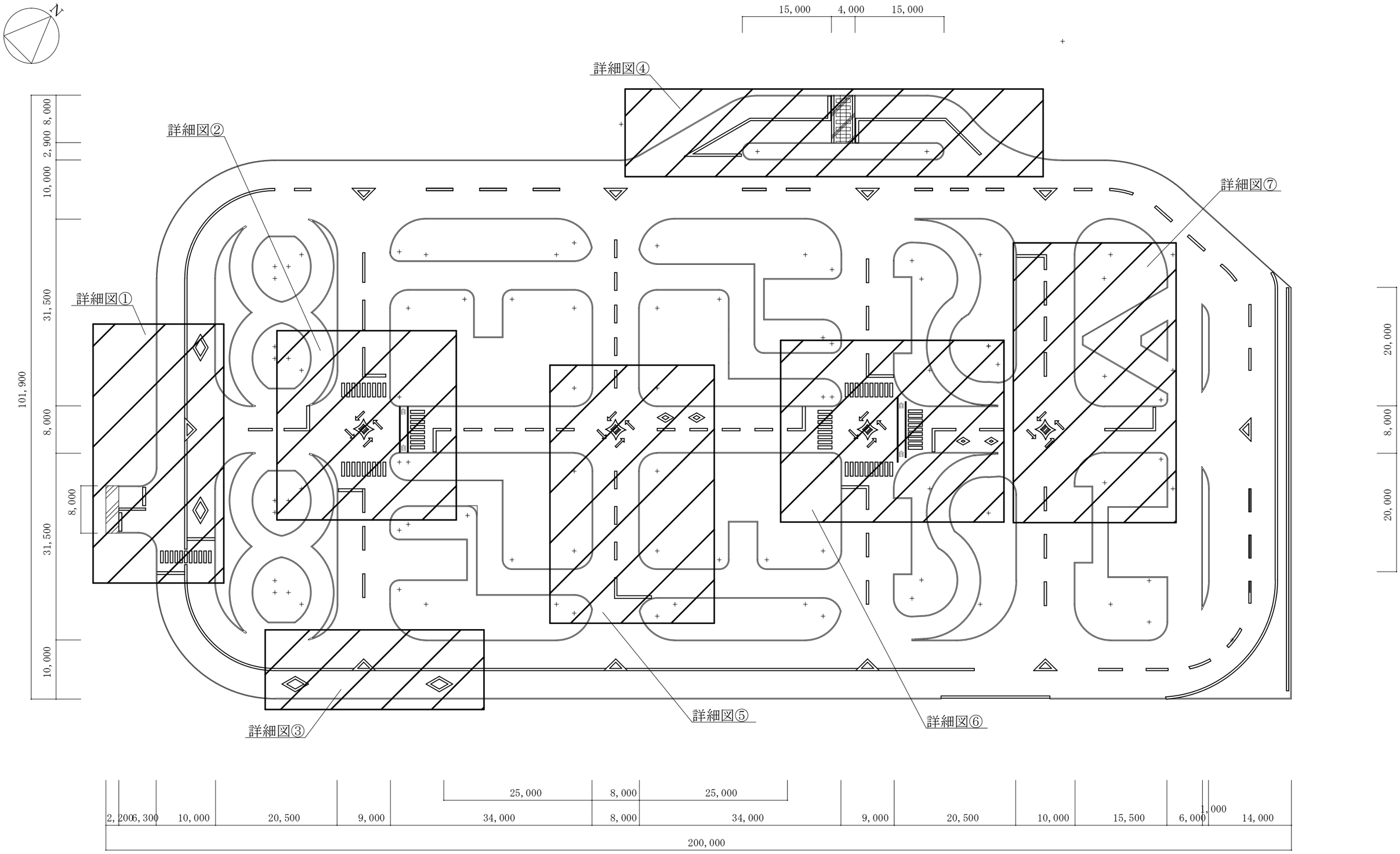

凡　例

▨：詳細図①～⑦参照（図面番号13/20～15/20）

工　事 名　称	滝ヶ原駐屯地自動車教習所コース補修工事	図面 番号	13／20
図　面 名　称	総合コース白線・黄線改修詳細図	縮　尺	―
陸上自衛隊滝ヶ原駐屯地業務隊管理科		令和７年４月１７日	

詳細図①

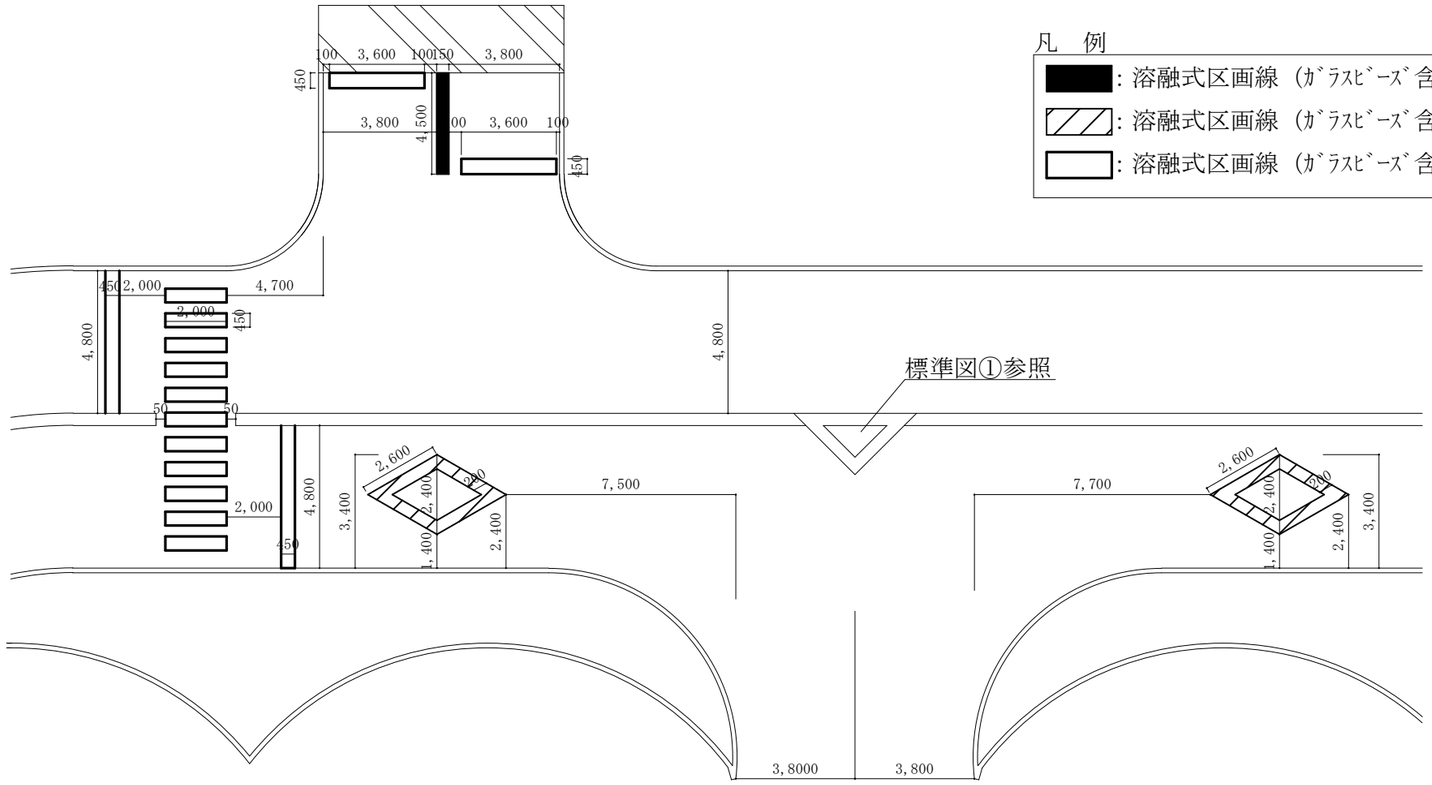

詳細図②

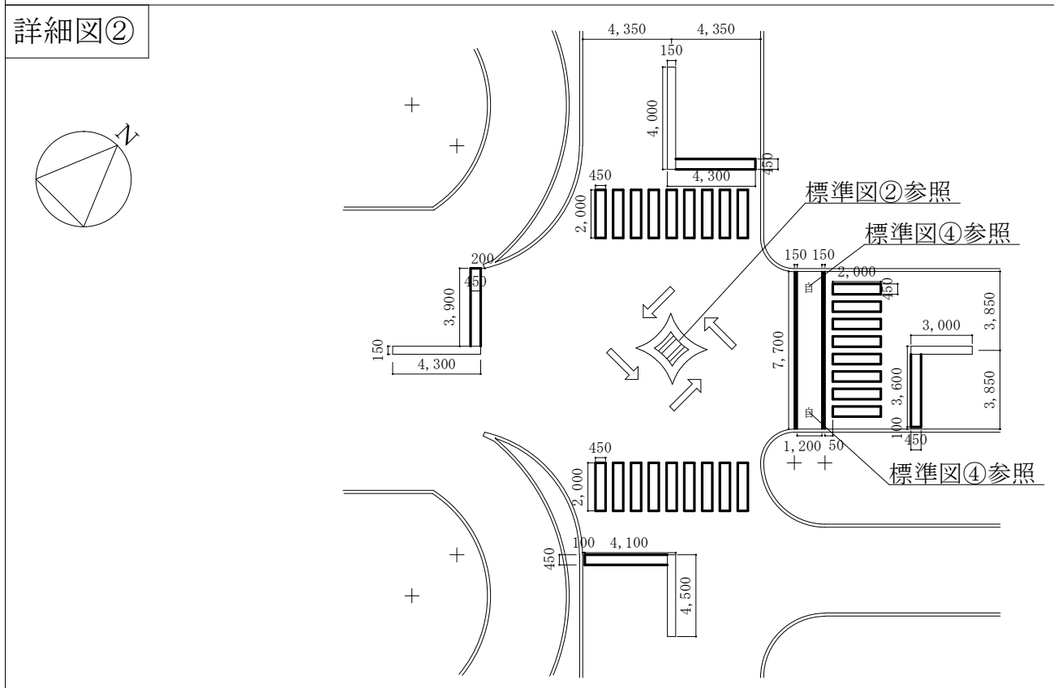

凡　例

- ■: 溶融式区画線（ｶﾞﾗｽﾋﾞｰｽﾞ含む）白線 W=0.15m L=15.4m 新設
- □: 溶融式区画線（ｶﾞﾗｽﾋﾞｰｽﾞ含む）白線 W=0.45m L=67.9m 新設

詳細図③

凡　例

- ▨: 溶融式区画線（ｶﾞﾗｽﾋﾞｰｽﾞ含む）白線 W=0.2m L=20.8m 新設

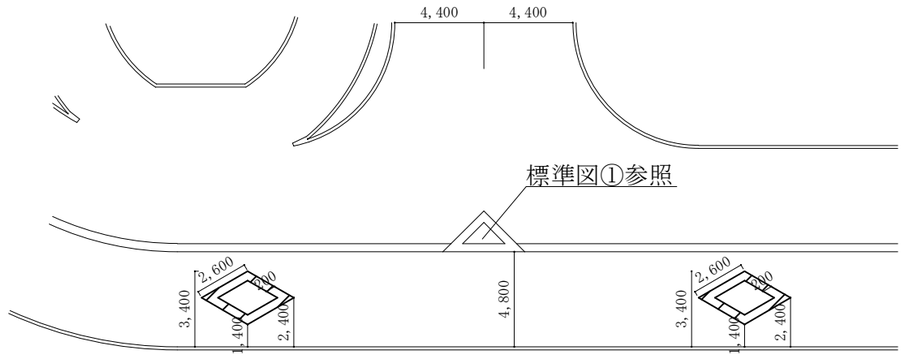

工事名称	滝ヶ原駐屯地自動車教習所コース補修工事	図面番号	14/20
図面名称	総合コース白線・黄線詳細図①～③	縮尺	1：X
陸上自衛隊滝ヶ原駐屯地業務隊管理科	令和７年４月１７日		

詳細図④

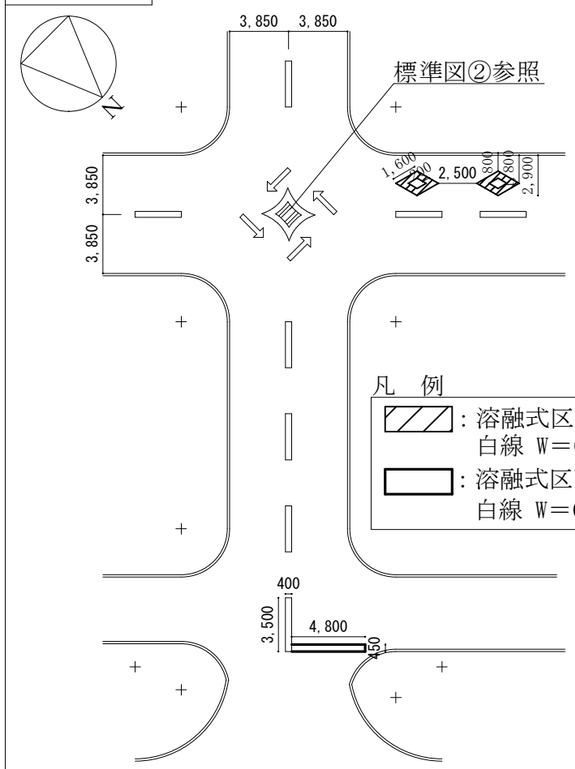

凡　例

: 溶融式区画線（ｶﾞﾗｽﾋﾞｰｽﾞ含む）白線 W＝0.2m L=12.8m 新設

: 溶融式区画線（ｶﾞﾗｽﾋﾞｰｽﾞ含む）白線 W＝0.45m L＝4.8m 新設

詳細図⑤

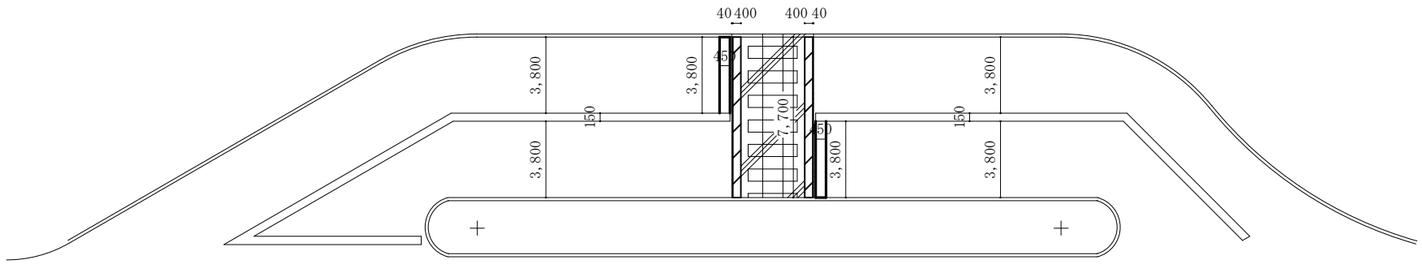

凡　例

: 溶融式区画線（ｶﾞﾗｽﾋﾞｰｽﾞ含む）白線 W＝0.4m L=15.4m 新設

: 溶融式区画線（ｶﾞﾗｽﾋﾞｰｽﾞ含む）白線 W＝0.45m L＝7.6m 新設

詳細図⑥

凡　例

: 溶融式区画線（ｶﾞﾗｽﾋﾞｰｽﾞ含む）白線 W＝0.15m L=20.4m 新設

: 溶融式区画線（ｶﾞﾗｽﾋﾞｰｽﾞ含む）白線 W＝0.2m L＝10.4m 新設

: 溶融式区画線（ｶﾞﾗｽﾋﾞｰｽﾞ含む）白線 W＝0.45m L＝90.1m 新設

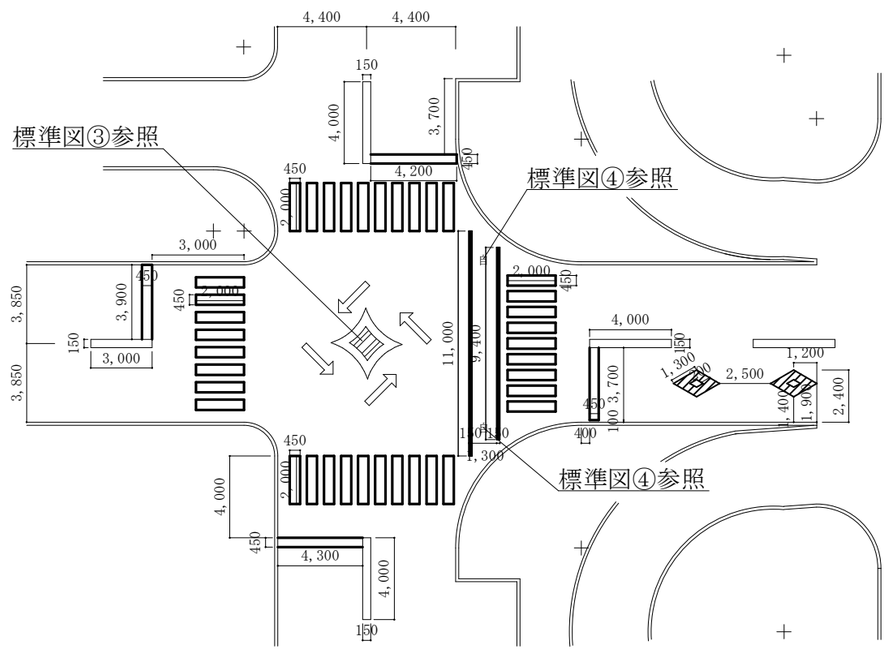

詳細図⑦

凡　例

: 溶融式区画線（ｶﾞﾗｽﾋﾞｰｽﾞ含む）白線 W＝0.45m L＝8.6m 新設

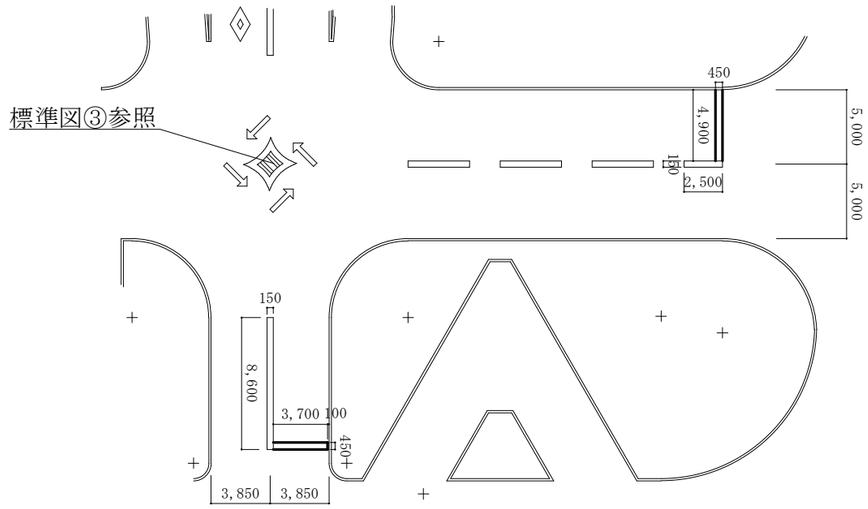

工　事 名　称	滝ヶ原駐屯地自動車教習所コース補修工事	図面 番号	15／20
図　面 名　称	総合コース白線・黄線詳細図④～⑦	縮　尺	1：X
陸上自衛隊滝ヶ原駐屯地業務隊管理科		令和７年４月１７日	

標準図①　１：２０

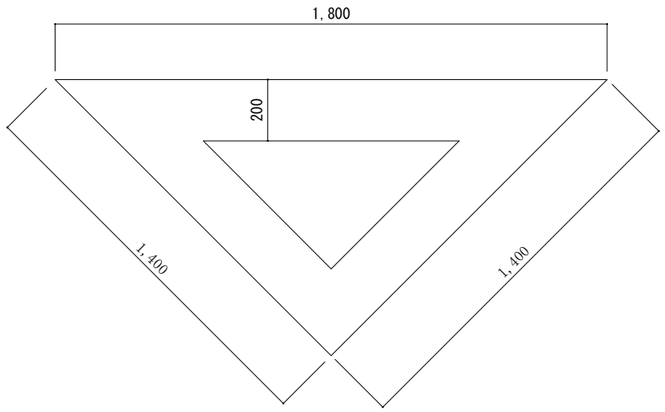

凡　例

溶融式区画線（ｶﾞﾗｽﾋﾞｰｽﾞ含む）白線
W=0.2m L＝46m（1箇所4.6m×10箇所）新設

標準図②　１：５０

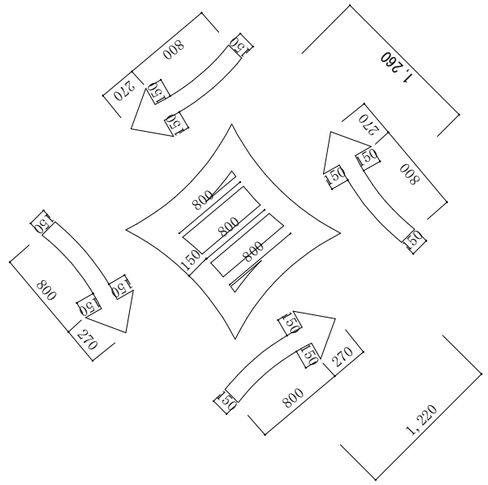

凡　例

溶融式区画線（ｶﾞﾗｽﾋﾞｰｽﾞ含む）白線
W=0.15m L＝23.28m（1箇所11.64m×2箇所）新設

標準図③　１：５０

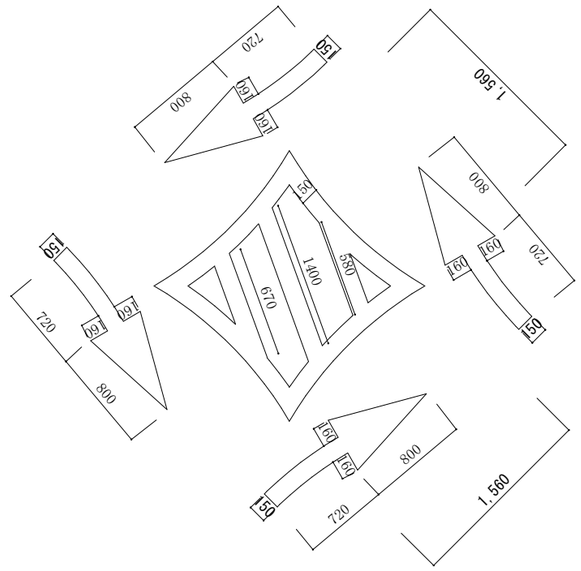

凡　例

溶融式区画線（ｶﾞﾗｽﾋﾞｰｽﾞ含む）白線
W=0.15m L＝29.94m（1箇所14.97m×2箇所）新設

標準図④　１：１０

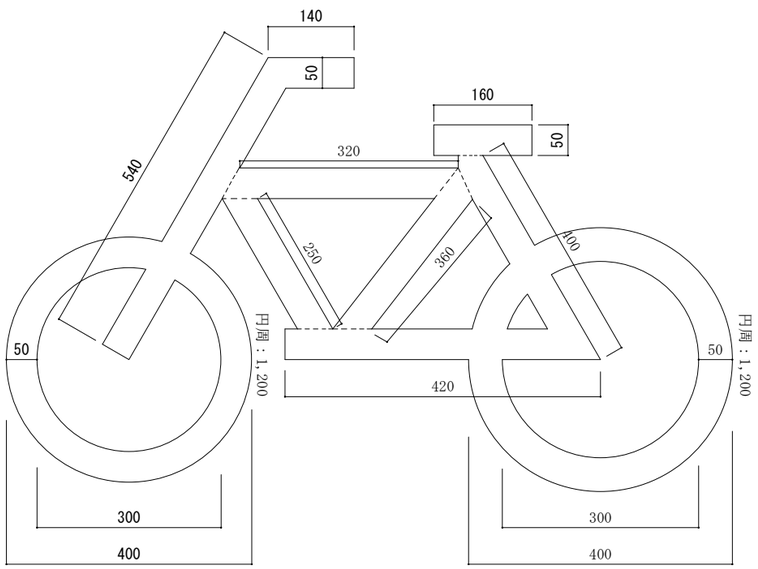

凡　例

溶融式区画線（ｶﾞﾗｽﾋﾞｰｽﾞ含む）白線 W=0.5m L＝19.96m（1箇所4.99m×4箇所）新設

工事名称	滝ヶ原駐屯地自動車教習所コース補修工事	図面番号	16／20
図面名称	総合コース白線標準図①～④	縮尺	―
陸上自衛隊滝ヶ原駐屯地業務隊管理科		令和７年４月１７日	

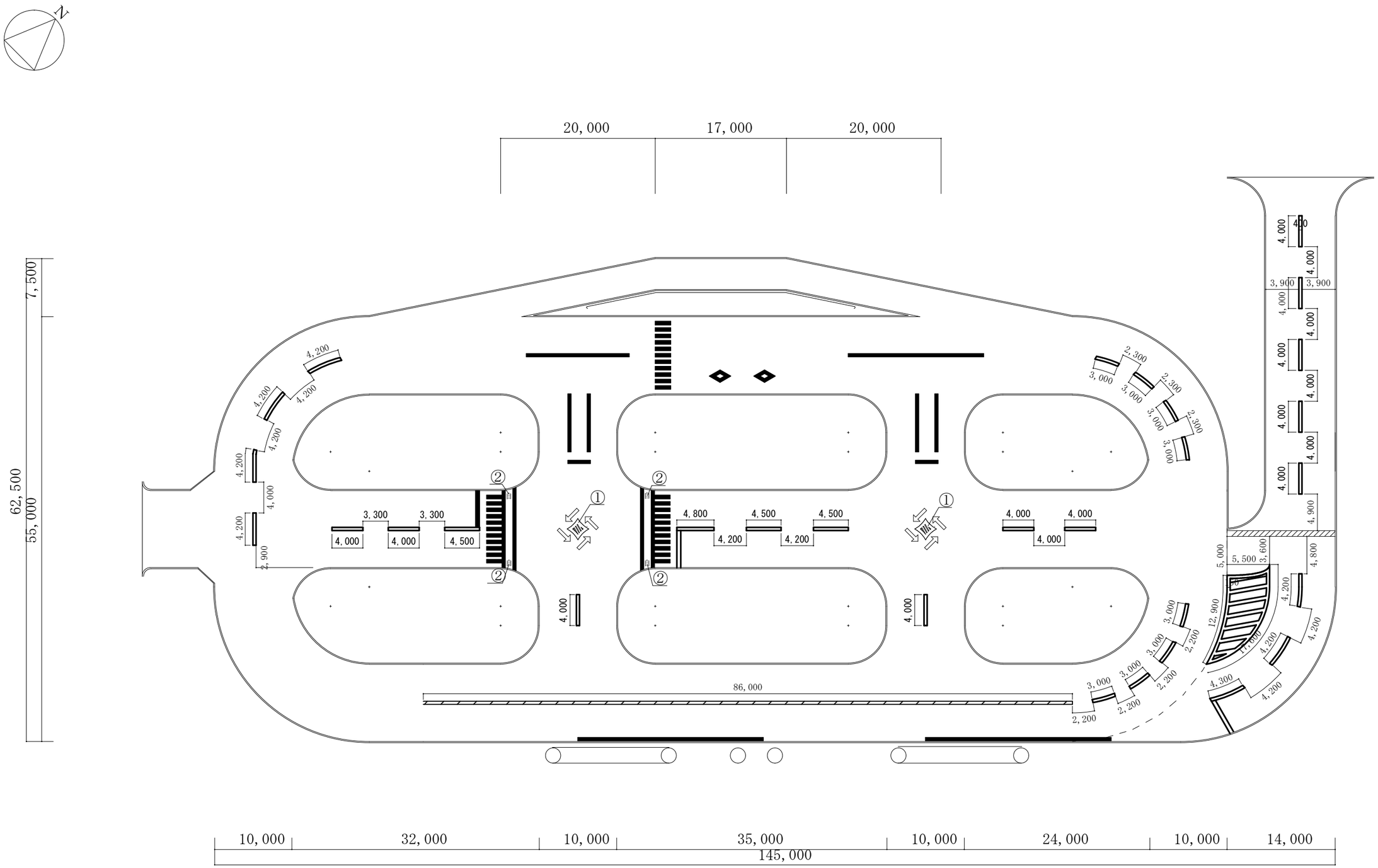

凡　例

- ▭ ：溶融式区画線（ｶﾞﾗｽﾋﾞｰｽﾞ含む）白線　W＝0.15m　L＝151.8m程度　新設
- ▨ ：溶融式区画線（ｶﾞﾗｽﾋﾞｰｽﾞ含む）黄線　W＝0.15m　L＝86m程度　新設
- ■ ：詳細図①～⑤参照（図面番号18/20～20/20）
- ①～②：標準図参照

工事名称	滝ヶ原駐屯地自動車教習所コース補修工事	図面番号	17／20
図面名称	基本コース白線・黄線改修平面図	縮尺	1：X
陸上自衛隊滝ヶ原駐屯地業務隊管理科		令和７年４月１７日	

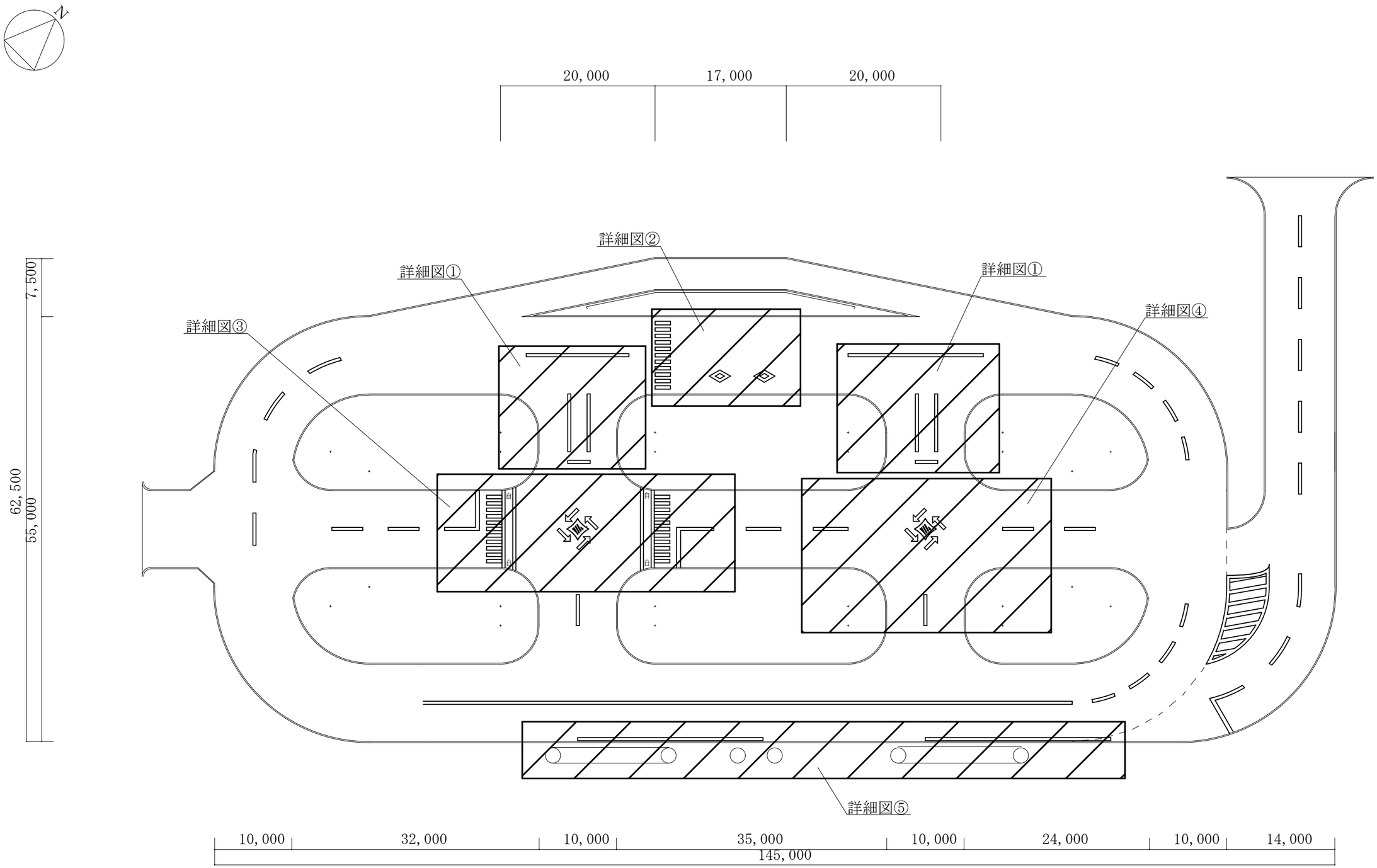

工事名称	滝ヶ原駐屯地自動車教習所コース補修工事	図面番号	18/20
図面名称	基本コース白線・黄線改修詳細図	縮尺	―
陸上自衛隊滝ヶ原駐屯地業務隊管理科		令和７年４月７日	

詳細図①

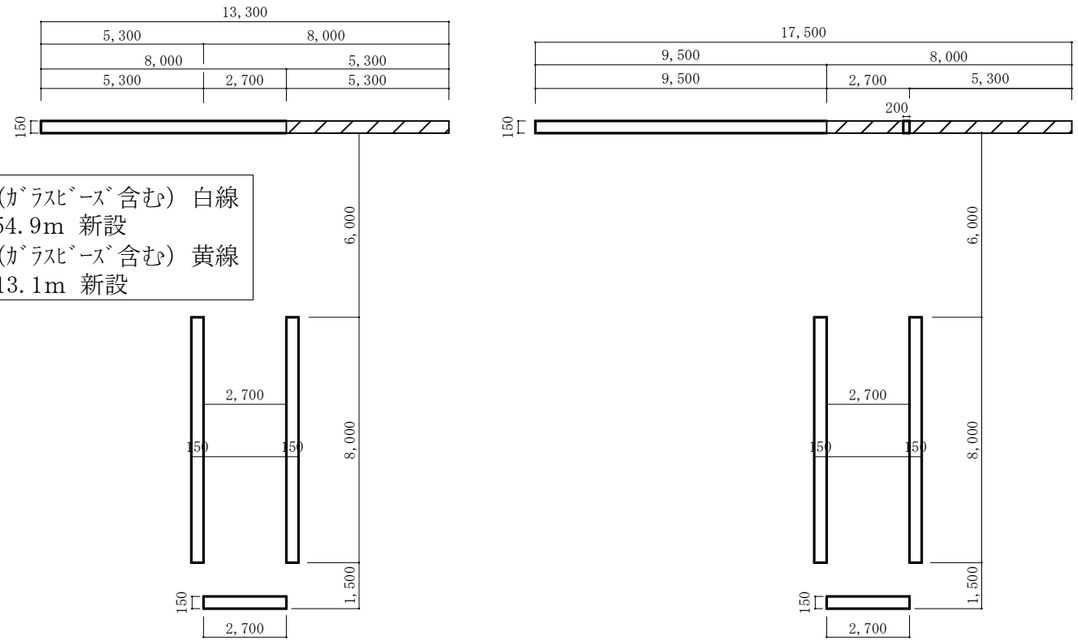

凡　例

: 溶融式区画線（ｶﾞﾗｽﾋﾞｰｽﾞ含む）白線
W＝0.15m L＝54.9m 新設

: 溶融式区画線（ｶﾞﾗｽﾋﾞｰｽﾞ含む）黄線
W＝0.15m L＝13.1m 新設

詳細図②

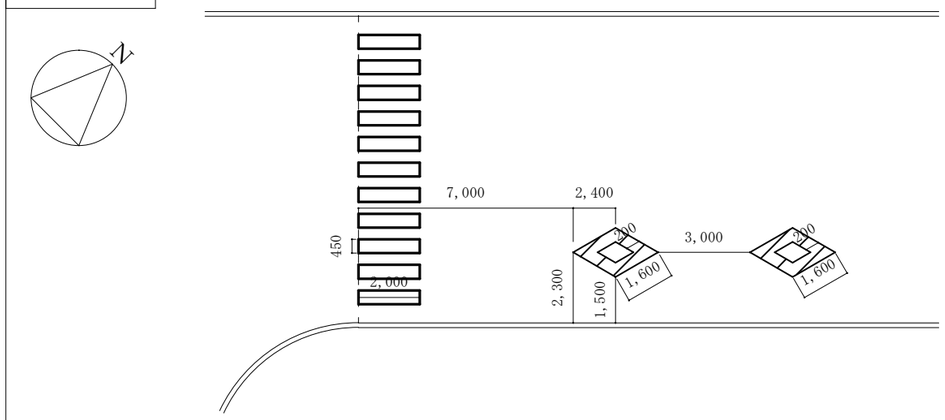

凡　例

: 溶融式区画線（ｶﾞﾗｽﾋﾞｰｽﾞ含む）白線 W＝0.2m L＝12.8m 新設

: 溶融式区画線（ｶﾞﾗｽﾋﾞｰｽﾞ含む）白線 W＝0.45m L＝22m 新設

詳細図③

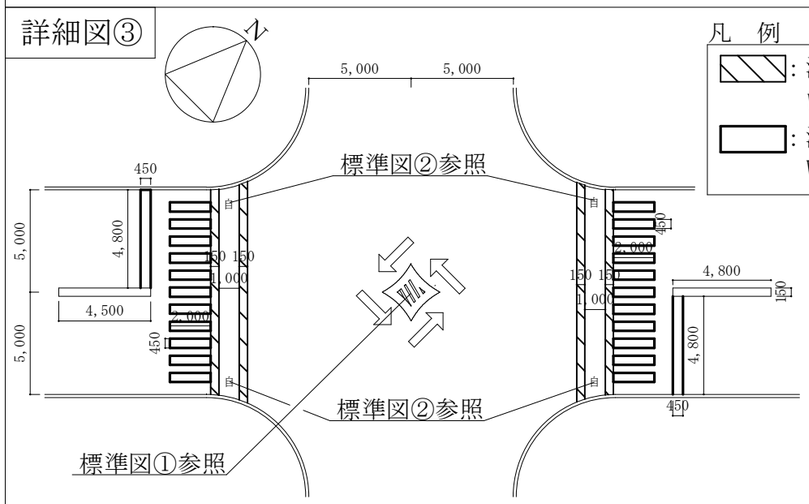

凡　例

: 溶融式区画線（ｶﾞﾗｽﾋﾞｰｽﾞ含む）白線
W＝0.15m L＝40m 新設

: 溶融式区画線（ｶﾞﾗｽﾋﾞｰｽﾞ含む）白線
W＝0.45m L＝53.6m 新設

詳細図④

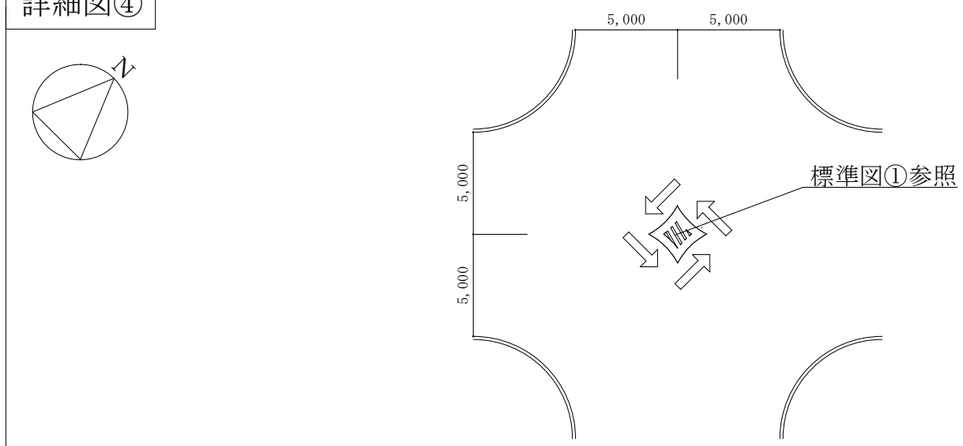

詳細図⑤

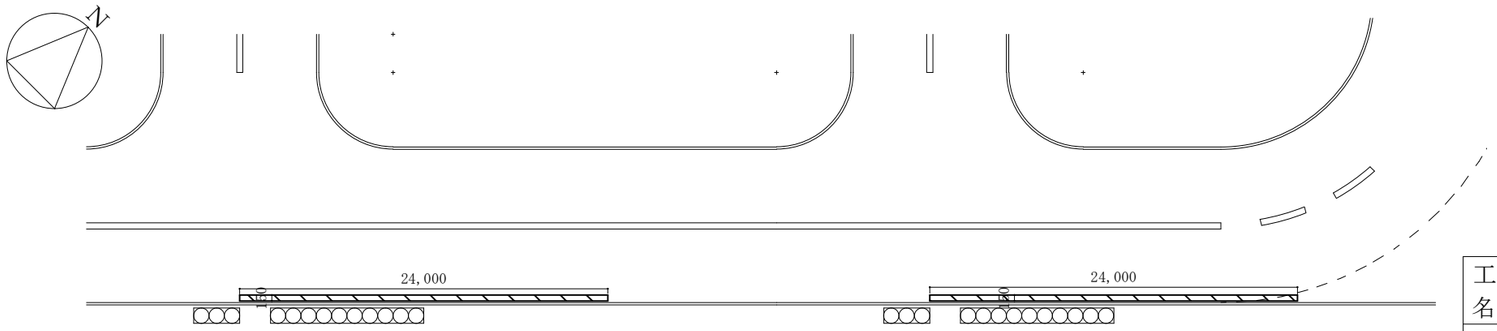

凡　例

: 溶融式区画線（ｶﾞﾗｽﾋﾞｰｽﾞ含む）白線 W＝0.15m L＝48m 新設

工事名称	滝ヶ原駐屯地自動車教習所コース補修工事	図面番号	19／20
図面名称	基本コース白線・黄線詳細図①～⑤	縮尺	1：X
陸上自衛隊滝ヶ原駐屯地業務隊管理科		令和７年４月１７日	

標準図①　１：５０

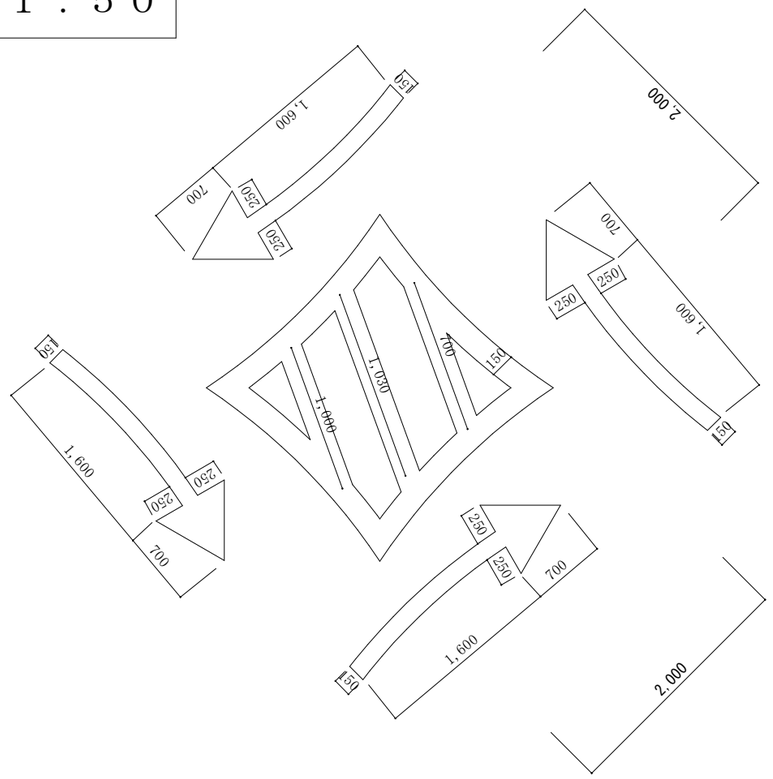

凡　例

溶融式区画線（ｶﾞﾗｽﾋﾞｰｽﾞ含む）白線 W=0.15ｍ L＝39.86ｍ（1箇所19.93ｍ×2箇所）新設

標準図②　１：１０

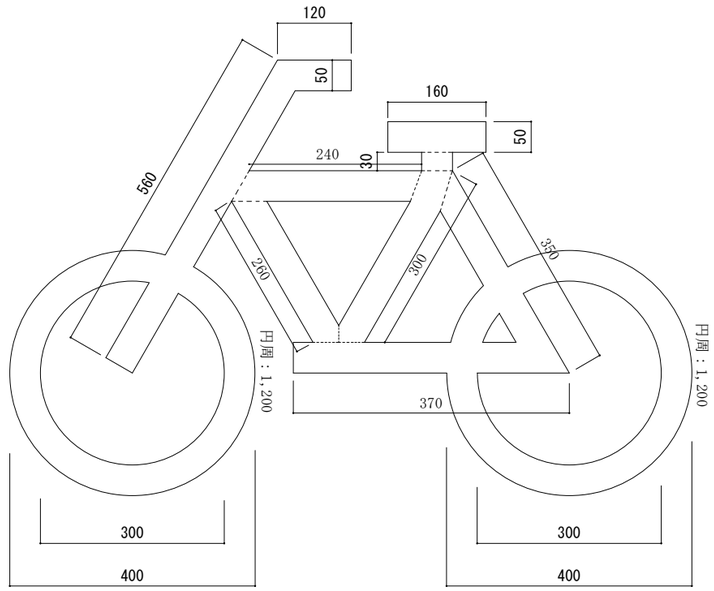

凡　例

溶融式区画線（ｶﾞﾗｽﾋﾞｰｽﾞ含む）白線 W=0.5ｍ L＝24.92ｍ（1箇所6.23ｍ×4箇所）新設

工　事 名　称	滝ヶ原駐屯地自動車教習所コース補修工事	図面 番号	２０／２０
図　面 名　称	基本コース白線標準図	縮　尺	
		―	
陸上自衛隊滝ヶ原駐屯地業務隊管理科	令和７年４月１７日		