防 衛 省 仕 様 書

まくら用表がわ

（COVER, PILLOW）

ＤＳＰ
Ｌ　４５５５Ｅ
制定　平成 2年12月11日
改正　令和 6年 9月25日

1　総則

1.1　適用範囲

この仕様書は，ＤＳＰ　Ｌ　４００３（まくら）に用いるまくら用表がわ（以下，表がわという。）について規定する。

1.2　種類

種類は，**表１**による。

表１－種類

種類	物品番号	参考
		まくらの物品番号
まくら用表がわ	７２１０－１６１－７１０５－５	７２１０－１６０－７３１１－５
表がわ，まくら，７形	７２１０－１６２－４０３６－５	７２１０－１６２－２１２９－５

1.3　製品の呼び方

製品の呼び方は，**表１**による。

例　まくら用表がわ

1.4　引用文書

この仕様書に引用する次の文書は，この仕様書に規定する範囲内において，この仕様書の一部を成すものであり，入札書又は見積書の提出時における最新版とする。

a)　**規格**

ＪＩＳ　Ｌ　１０３０－１　繊維製品の混用率試験方法－第１部：繊維鑑別
ＪＩＳ　Ｌ　１０３０－２　繊維製品の混用率試験方法－第２部：繊維混用率
ＪＩＳ　Ｌ　１０９６　織物及び編物の生地試験方法
ＪＩＳ　Ｌ　１９０７　繊維製品の吸水性試験方法
ＪＩＳ　Ｓ　３０１５　スライドファスナ
ＮＤＳ　Ｚ　０００１　包装の総則
ＮＤＳ　Ｚ　８０１１　角形銘板

b)　**仕様書**

ＤＳＰ　Ｌ　４００３　まくら

2　製品に関する要求

2.1　材料

材料は，**表２**による。

表２－材料

区分		規定	
生地		付表１による。	
縫糸		ポリエステル１００ ％　スパン糸６０／３^{S}　白	
スライドファスナ	まくら用表がわ	長さ	ＪＩＳ　Ｓ　３０１５のＬ級，ポリエステル製，チェーン幅４．２ ｍｍ，爪止めスライダー付き止め製品，ポリエステルテープ１２．０ ｍｍ幅，白
		約３８ ｃｍ	
	表がわ，まくら，７形	約４５ ｃｍ	

2.2　縫製

縫製は，付図１及び付図２によるほか，次による。

a)　糸調子が優良で，縫い飛び及び縫い外れがなく，縫い曲がりが目立たないようにする。

b)　地縫い縫い目数は，２．５ ｃｍ間１０針以上とする。

c)　縫い代は，０．６ ｃｍ以上とし，縫い始めと縫い終わりには，１ ｃｍ以上の返し縫いをする。

d)　表がわの両側面の縫着は，地縫い２回縫いとする。

2.3　仕上げ

仕上げは，糸くずを取り払い，清潔丁寧に仕上げる。

2.4　構造・形状・寸法

構造，形状及び寸法は、付図１及び付図２による。ただし，寸法は，出来上がり寸法を示す。

2.5　外観

外観は，縫製が優良で，汚れ，傷その他外観を損なう欠点がないようにする。

2.6　製品の表示

製品の表示は，図１の a)に示す銘板を付図１に，図１の b)に示す銘板を付図２に示す位置に黒で，にじみ及び退色しにくいものを用いて鮮明に押印又は印刷する。

単位　ｃｍ

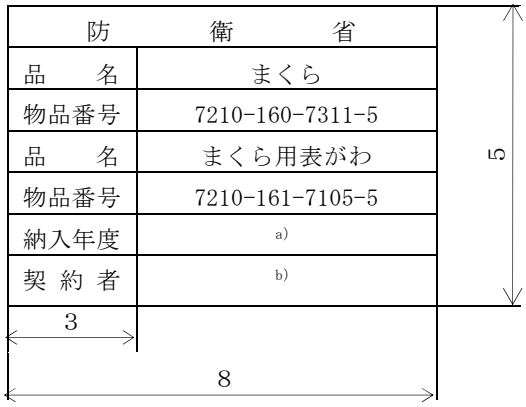

a)　まくら用表がわ

単位　ｃｍ

b)　表がわ，まくら，７形

注記１　用字及び書体は，ＮＤＳ　Ｚ　８０１１による。

注記２　寸法は，標準を示す。

注$^{a)}$　納入年度　例　２０２４年度

注$^{b)}$　契約相手方の名称又は略号を記入する。

図１－銘板

3　品質保証

3.1　監督・検査

監督及び検査は，契約担当官等の定める監督及び検査実施要領による。

4　出荷条件

4.1　包装

包装は，商慣習による。

4.2　外装の表示

外装の表示は，ＮＤＳ　Ｚ　０００１の表示・標識によるほか，輸送諸元を１面に，次に示す項目を２面及び４面に行うものとする。

a)　調達要求番号

b)　品名（製品の呼び方）

c)　物品番号

d)　数量

e)　納入年月　**例**　２０２４年度

f)　契約の相手方の名称又はその略号

5　その他の指示

5.1　承認用見本

契約の相手方は，製造に先立ち，承認用見本として製品１枚を契約担当官等に提出し，縫製及び外観について承認を得なければならない。

付表１－生地

項目		規定	試験方法
繊維混用率　％		麻　４０ 再生ポリエステル　３０ ポリエステル　３０ （中空断面ポリエステル）	ＪＩＳ　Ｌ　１０３０－１及びＪＩＳ　Ｌ　１０３０－２による。 中空断面ポリエステルは，断面電子顕微鏡による。
原糸番手（繊度）	たて	１６^{S}	ＪＩＳ　Ｌ　１０９６のＡ法による。
	よこ		
組織		２／１あや織	
密度　本／２．５　ｃｍ	たて	８７以上	
	よこ	５２以上	
幅　ｃｍ		９１以上	――――
質量　ｇ／ｍ^{2}		１９０以上	
引張強さ　Ｎ	たて	７８４．５以上	ＪＩＳ　Ｌ　１０９６のＡ法（ラベルドストリップ法）による。ただし，試験片の大きさは５　ｃｍ×２０　ｃｍとし，引張速度は１５±１　ｃｍ／ｍｉｎとする。
	よこ	４４１．３以上	
伸び率　％	たて	３０以下	
	よこ		
寸法変化率　％	たて	－３以内	ＪＩＳ　Ｌ　１０９６のＤ法による。
	よこ		
吸水性　Ｓ		１７以内	ＪＩＳ　Ｌ　１９０７の滴下法による。
色		白	――――

注記１　混用率の許容差は，±５　％とする。

注記２　毛焼き，精錬さらしとする。

L 4555E

単位　ｃｍ

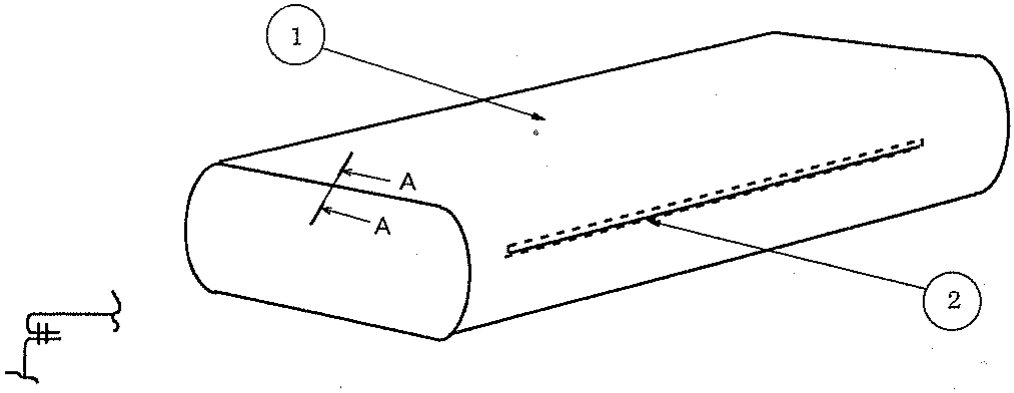

A－A

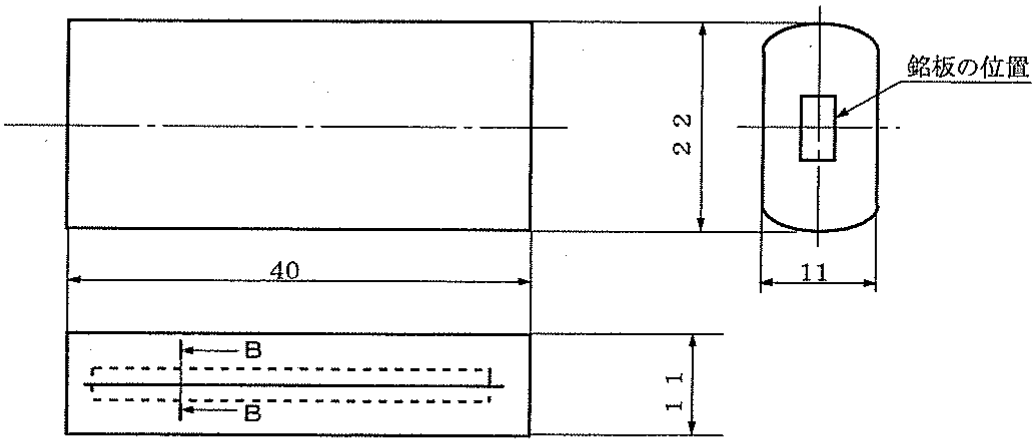

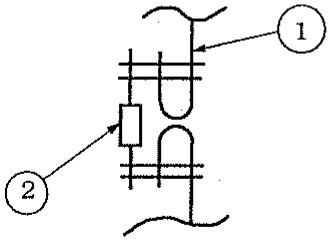

B－B

番号	品名
1	表がわ
2	スライドファスナ

注記　寸法は，標準を示す。

図番	付図1	名称	まくら用表がわ	尺度	—

防　　衛　　省

6.

L 4555E

単位　ｃｍ

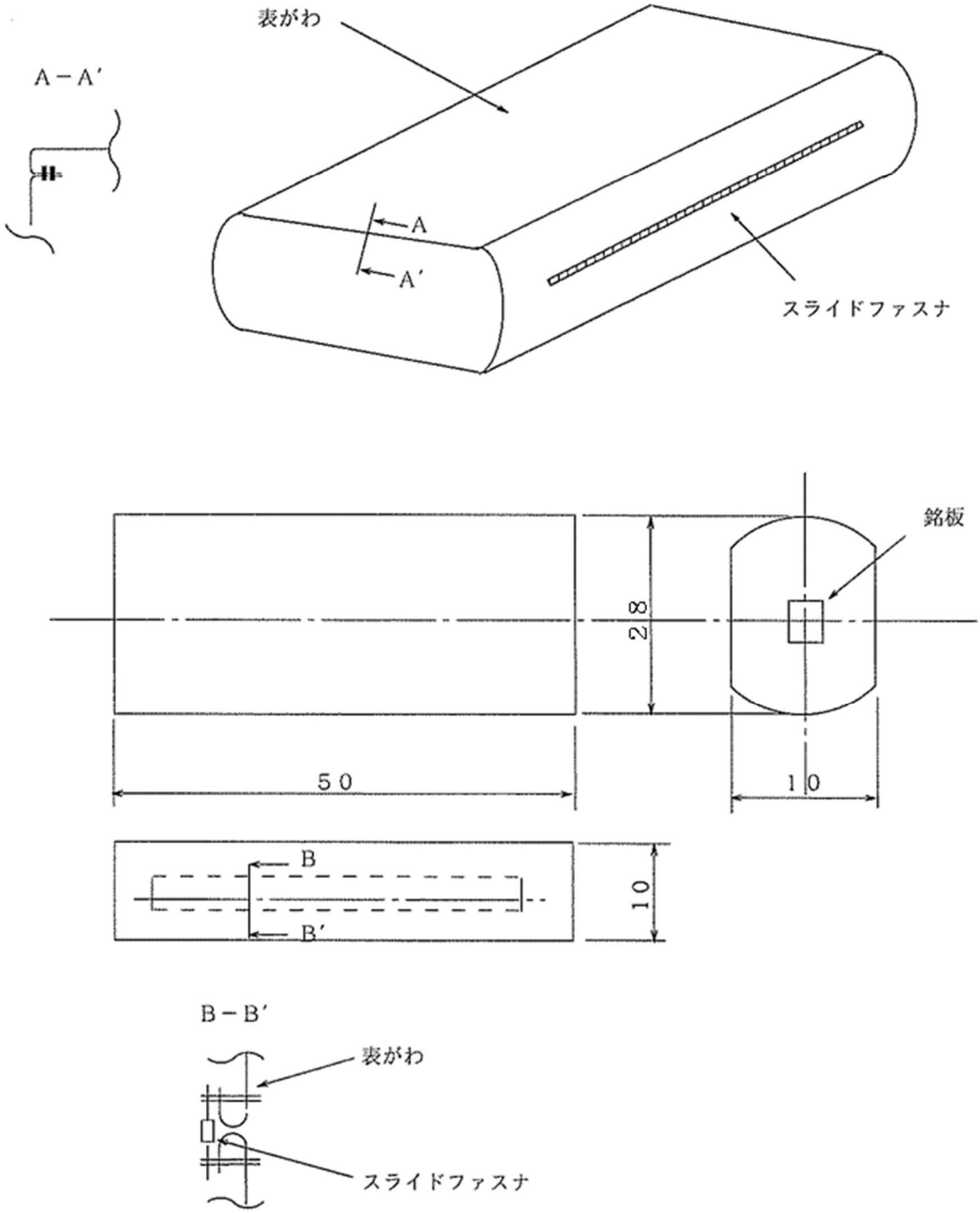

注記　寸法は，標準を示す。

図番	付図2	名称	表がわ，まくら，7形	尺度	—

防　　衛　　省