# 組織図

## 防衛省

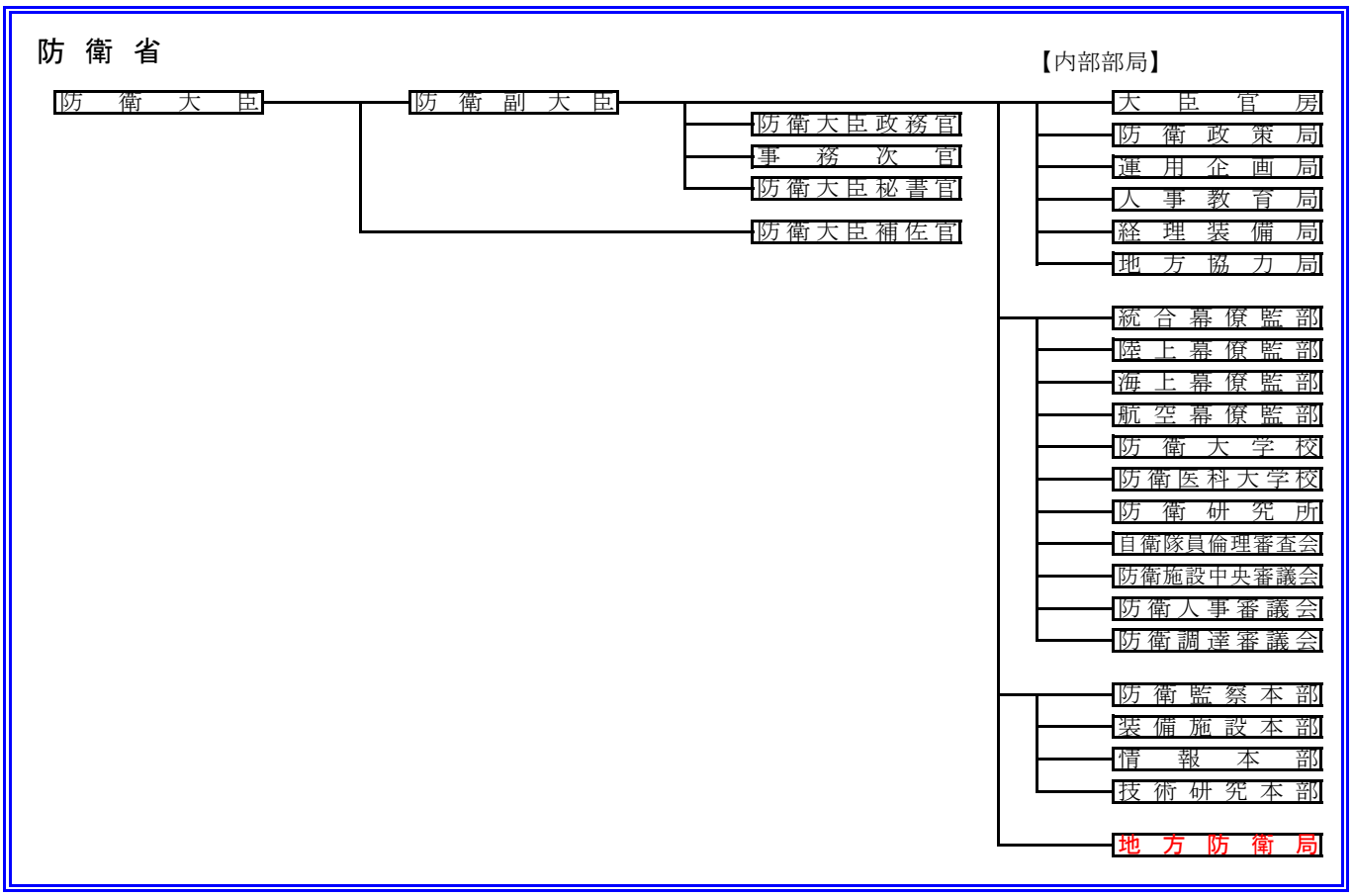

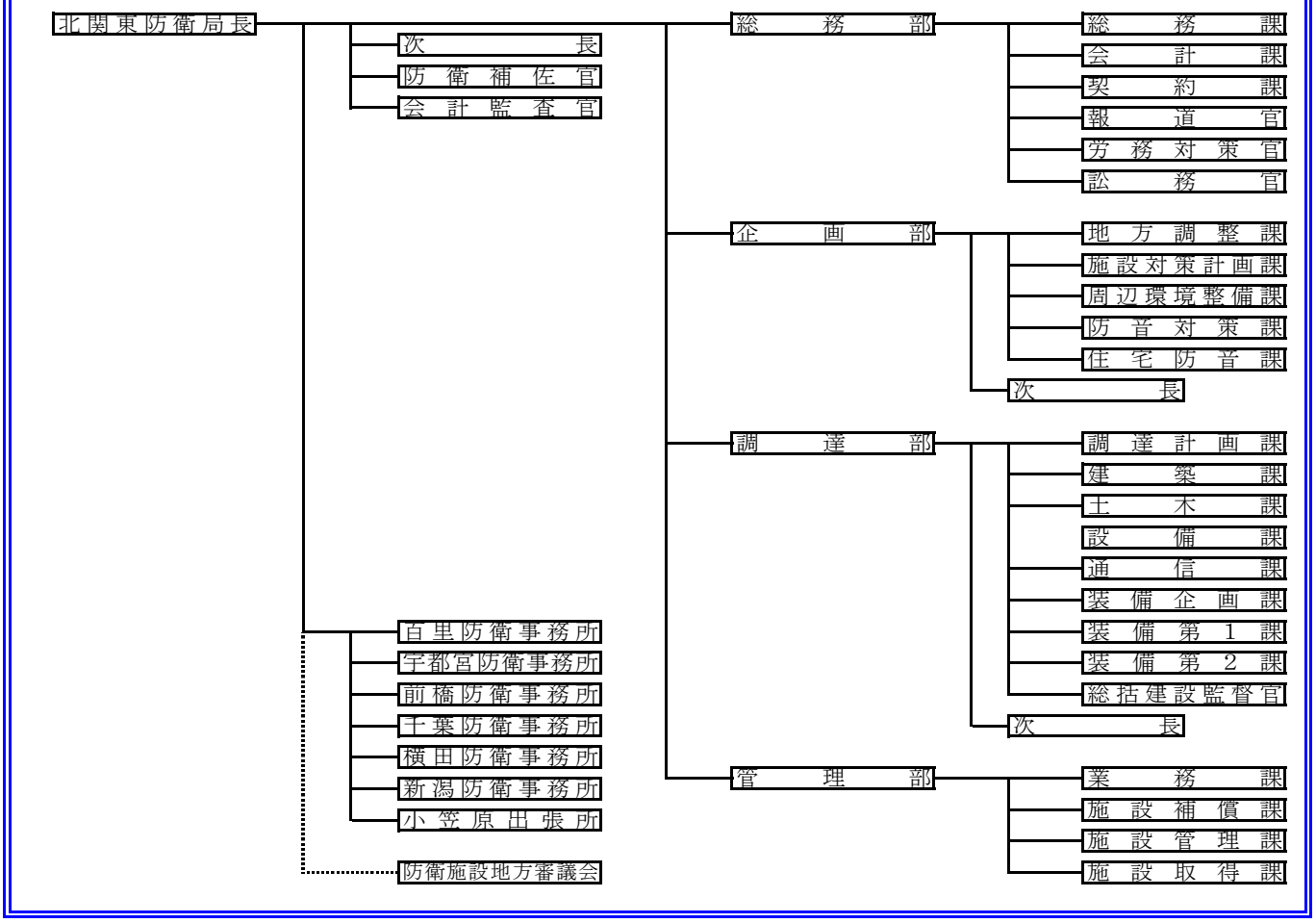
## 北関東防衛局